Ersatzteile / Spare Parts

HERMA 500

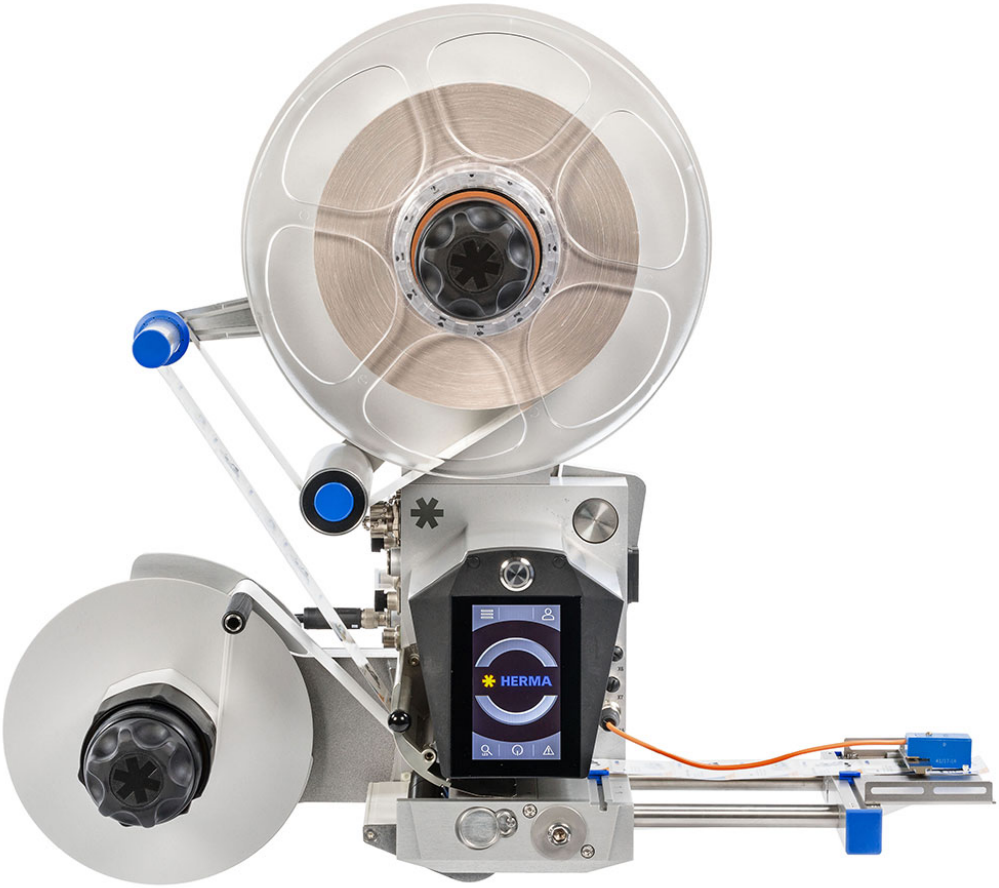

625842 • 1.10 DE / EN (010819)

HERMA GmbH · Geschäftsbereich Maschinen · D-70791 Filderstadt · Germany

Bitte beachten / Please note

Die Teile in den Abbildungen sind wie folgt gekennzeichnet:
Parts in figures are marked as follows:

1	Einzelnes Bauteil / Single part
1	Baugruppe / Sub-assembly
2_16	Bauteil bzw. -gruppe mit Varianten / Part or assembly with variants

Hinweis: Diese Ersatzteiliste umfasst Teile des Serienetikettierers ohne Anpassungen. Sie wird für jeden Etikettierer HERMA 500 zur Verfügung gestellt. Bei Abweichungen von / Ergänzungen zur Serienkonfiguration beachten Sie die separate Ersatz-/Verschleißteiliste.

Note: This spare parts list comprises parts of the series applicator without modifications. It will be provided for any applicator HERMA 500. In case of changes / additions to the series configuration take note of the separate spare/wear parts list.

Tabellenschlüssel / Table key

Pos.	Position in Zeichnungen / Position in drawing
Art. No.	Artikelnummer / Article number
Part	Einzelteil / Single part
Assembly	Baugruppe / Sub-assembly
English	Übersetzung von Einzelteil oder Baugruppe / Translation of single part or assembly
#	Anzahl / Number

Inhaltsverzeichnis / Table of Contents

Grundeinheit / Base unit (1/6) 4
Grundeinheit / Base unit (2/6) 5
Grundeinheit / Base unit (3/6) 6
Grundeinheit / Base unit (4/6) 7
Grundeinheit / Base unit (5/6) 8
Grundeinheit / Base unit (6/6) 9
HERMA GmbH 10
Abwickler / Unwinder Mech. (1/9) 11
Abwickler / Unwinder Mech. (2/9) 12
Abwickler / Unwinder Mech. (3/9) 13
Abwickler / Unwinder Mech. (4/9) 14
Abwickler / Unwinder Mech. (5/9) 15
Abwickler / Unwinder Mech. (6/9) 16
Abwickler / Unwinder Mech. (7/9) 17
Abwickler / Unwinder Mech. (8/9) 18
Abwickler / Unwinder Mech. (9/9) 19
Rollen / Rollers 20

HERMA GmbH 21
Aufwickler / Rewinder Mech. (1/5) 22
Aufwickler / Rewinder Mech. (2/5) 23
Aufwickler / Rewinder Mech. (3/5) 24
Aufwickler / Rewinder Mech. (4/5) 25
Aufwickler / Rewinder Mech. (5/5) 26
HERMA GmbH 27
Windereinheiten / Winder units (1/6) 28
Windereinheiten / Winder units (2/6) 29
Windereinheiten / Winder units (3/6) 30
Windereinheiten / Winder units (4/6) 31
Windereinheiten / Winder units (5/6) 32
Windereinheiten / Winder units (6/6) 33
Schlaufeneinheit / Loop unit (1/5) 34
Schlaufeneinheit / Loop unit (2/5) 35
Schlaufeneinheit / Loop unit (3/5) 36
Schlaufeneinheit / Loop unit (4/5) 37
Schlaufeneinheit / Loop unit (5/5) 38
Abtastung kapazitiv / Label sensor capacitive 39
Abtastung / Label sensor FS03 (1/2) 40
Abtastung / Label sensor FS03 (2/2) 41
Abtastung optoelektronisch / Label sensor optoelectronic standard 42
Abtastung optoelektronisch fein / Label sensor optoelectronic fine 43
Ablösekante Rolle / Peel plate roller (1/2) 44
Ablösekante Rolle / Peel plate roller (2/2) 45
Ablösekante Rolle gefedert / Peel plate sprung roller (1/2) 46
Ablösekante Rolle gefedert / Peel plate sprung roller (1/2) 47
Ablösekante / Peel plate 15° (1/2) 48
Ablösekante / Peel plate 15° (2/2) 49
Ablösekante / Peel plate 100 / 160 50
Ablösekante Bürste / Peel plate brush 51
Ablösekante schwenkbar pneumatisch / Peel plate pivot pneumatic (1/10) 52
Ablösekante schwenkbar pneumatisch / Peel plate pivot pneumatic (2/10) 53
Ablösekante schwenkbar pneumatisch / Peel plate pivot pneumatic (3/10) 54
Ablösekante schwenkbar pneumatisch / Peel plate pivot pneumatic (4/10) 55
Ablösekante schwenkbar pneumatisch / Peel plate pivot pneumatic (5/10) 56
Ablösekante schwenkbar pneumatisch / Peel plate pivot pneumatic (6/10) 57
Ablösekante schwenkbar pneumatisch / Peel plate pivot pneumatic (7/10) 58
Ablösekante schwenkbar pneumatisch / Peel plate pivot pneumatic (8/10) 59
Ablösekante schwenkbar pneumatisch / Peel plate pivot pneumatic (9/10) 60
Ablösekante schwenkbar pneumatisch / Peel plate pivot pneumatic (10/10) 61
Ablösekante schwenkbar pneumatisch+gefedert / Peel plate pivot pneumatic+sprung compl. 62
Ablösekante schwenkbar gefedert / Peel plate pivot sprung 63
Ablösekante beweglich / Peel plate moving C16-50 (1/2) 64
Ablösekante beweglich / Peel plate moving C16-50 (2/2) 65
Ablösekante beweglich / Peel plate moving C16-100 (1/2) 66
Ablösekante beweglich / Peel plate moving C16-100 (2/2) 67
Ablösekantenaufnahme / Peel plate holder Standard 68
Ablösekantenaufnahme / Peel plate holder 75° -08 69
Ablösekantenaufnahme / Peel plate holder 75° -16 70
Ablösekantenaufnahme / Peel plate holder 75° -32 71
Ablösekantenaufnahme / Peel plate holder Rotary 08-16-24 72
Ablösekantenaufnahme mit Umlenkrolle / Peel plate holder with redirection roller 73
Übergabeeinheit quer / Transfer unit cross (1/2) 74
Übergabeeinheit quer / Transfer unit cross (2/2) 75

Grundeinheit / Base unit (1/6)

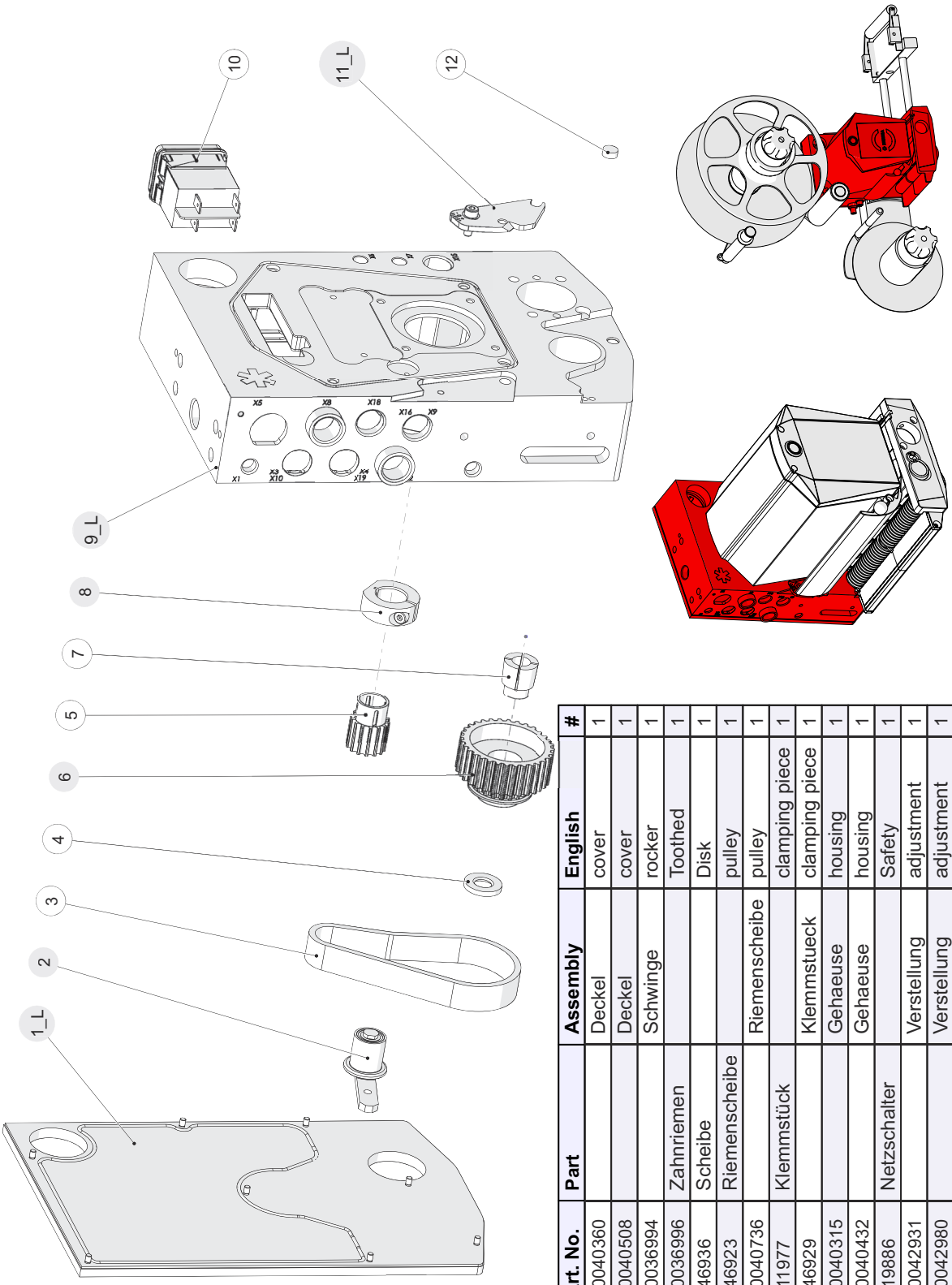

Pos.	Art. No.	Part	Assembly	English	#
1_L	70040360		Deckel	cover	1
1_R	70040508		Deckel	cover	1
2	70036994		Schwinge	rocker	1
3	70036996	Zahnriemen		Toothed	1
4	646936	Scheibe		Disk	1
5	646923	Riemenscheibe		pulley	1
6	70040736		Riemenscheibe	pulley	1
7	611977	Klemmstück		clamping piece	1
8	646929		Klemmstueck	clamping piece	1
9_L	70040315		Gehaeuse	housing	1
9_R	70040432		Gehaeuse	housing	1
10	619886	Netzschalter		Safety	1
11_L	70042931		Verstellung	adjustment	1
11_R	70042980		Verstellung	adjustment	1
12	70046652	Formteil		mould	1

Grundeinheit / Base unit (2/6)

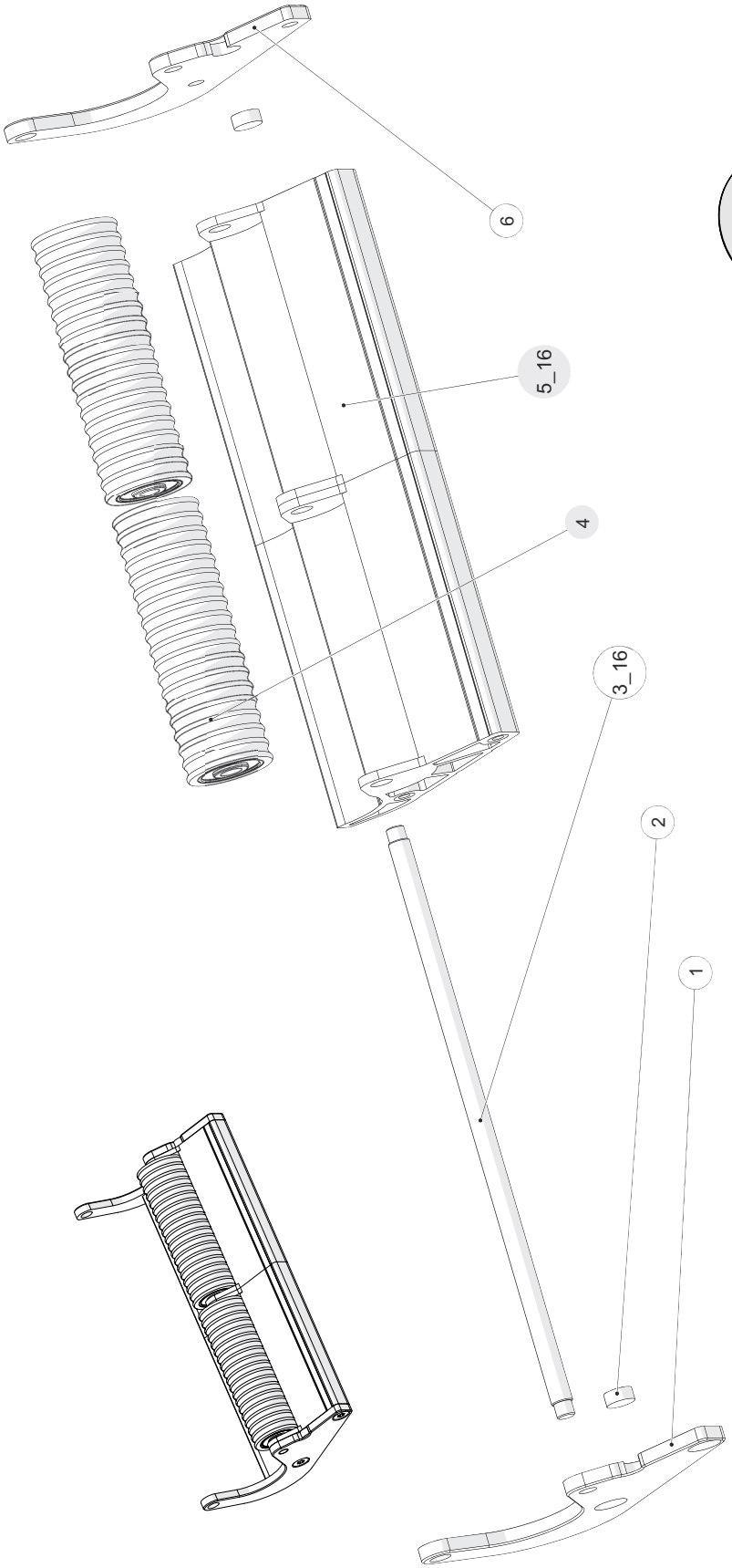

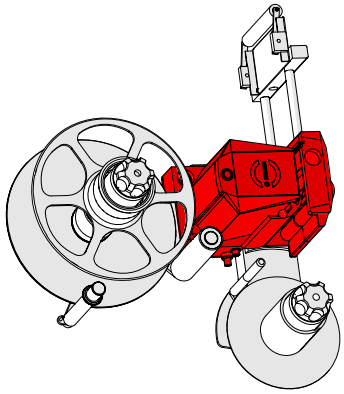

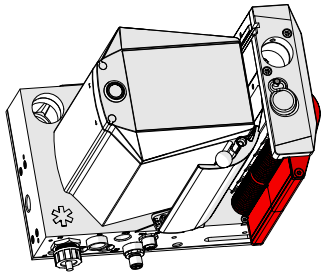

Pos.	Art. No.	Part	Assembly	English	#
1	70036814	Blech		sheet	1
2	70046652	Formteil		mould	2
3_16	70036853	Stange		bar	1
3_24	70037841	Stange		bar	1
3_32	70037817	Stange		bar	1
4	70041147		Rolle	roller	2
5_16	70039987		Halterung	holder	1
5_24	70041390		Halterung	holder	1
5_32	70041391		Halterung	holder	1
6	70036018	Blech		sheet	1

Grundeinheit / Base unit (3/6)

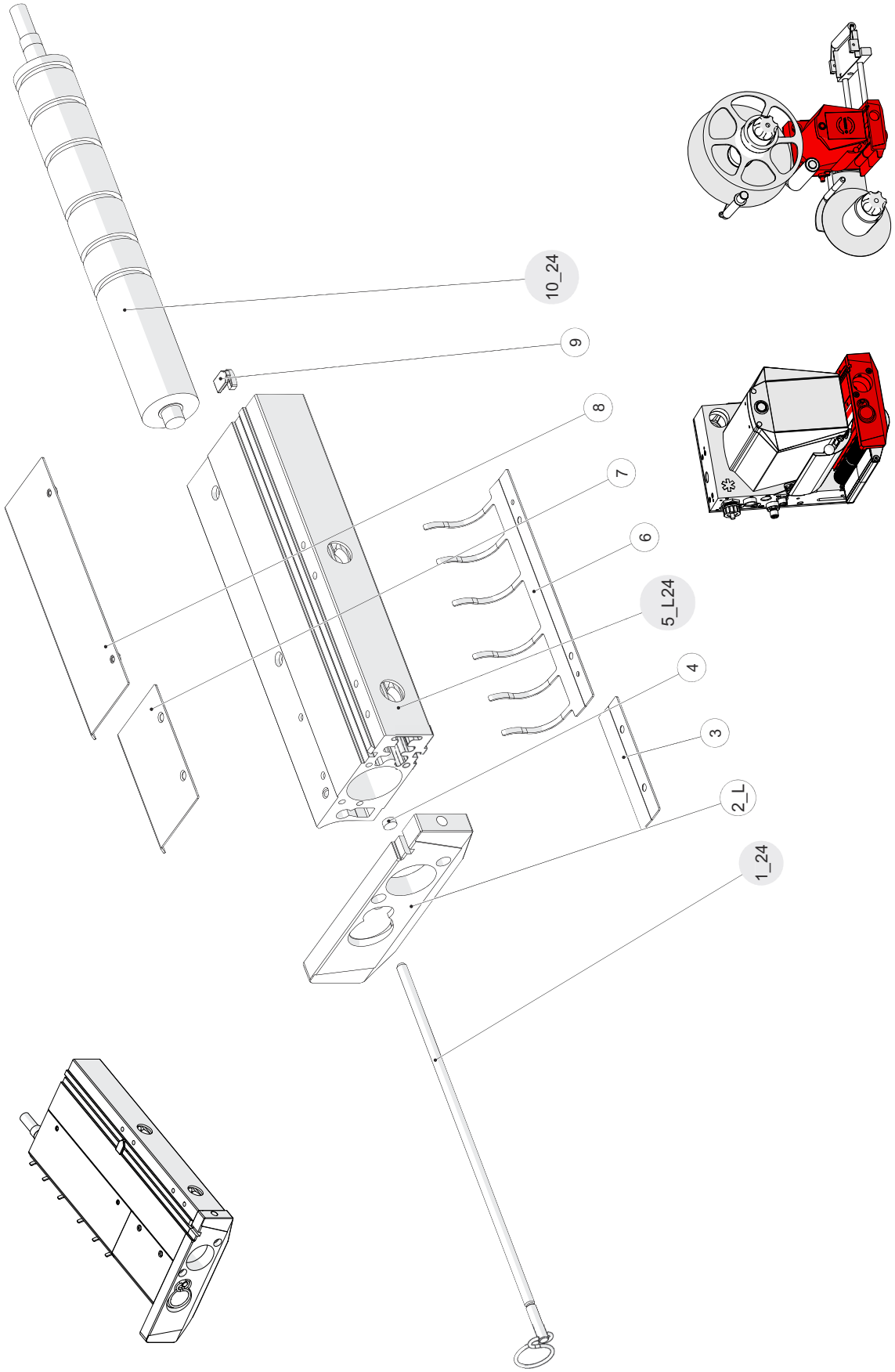

Grundeinheit / Base unit (4/6)

Pos.	Art. No.	Part	Assembly	English	#
1_16	70037646		Stange	bar	1
1_24	70040731		Stange	bar	1
1_32	70037814		Stange	bar	1
2_L	70036809	Leiste		rail	1
2_R	70040445	Leiste		rail	1
3	601104	Blech		Sheet	1
4	70046652	Formteil		mould	1
5_L16	70036854		Zwischenstück	intermediate piece	1
5_L24	70037837		Zwischenstück	intermediate piece	1
5_L32	70037808		Zwischenstück	intermediate piece	1
5_R16	70040758		Zwischenstück	intermediate piece	1
5_R24	70040605		Zwischenstück	intermediate piece	1
5_R32	70040686		Zwischenstück	intermediate piece	1
6	646885	Blattfeder		leaf spring	1
7	70037849	Blech		Sheet	1
8	70036878	Blech		sheet	1
9	616023	Formteil		mould	1
10_16	70047464		Transportwalze	Transport roller	1
10_24	70047466		Transportwalze	Transport roller	1
10_32	70047498		Transportwalze	Transport roller	1

Grundeinheit / Base unit (5/6)

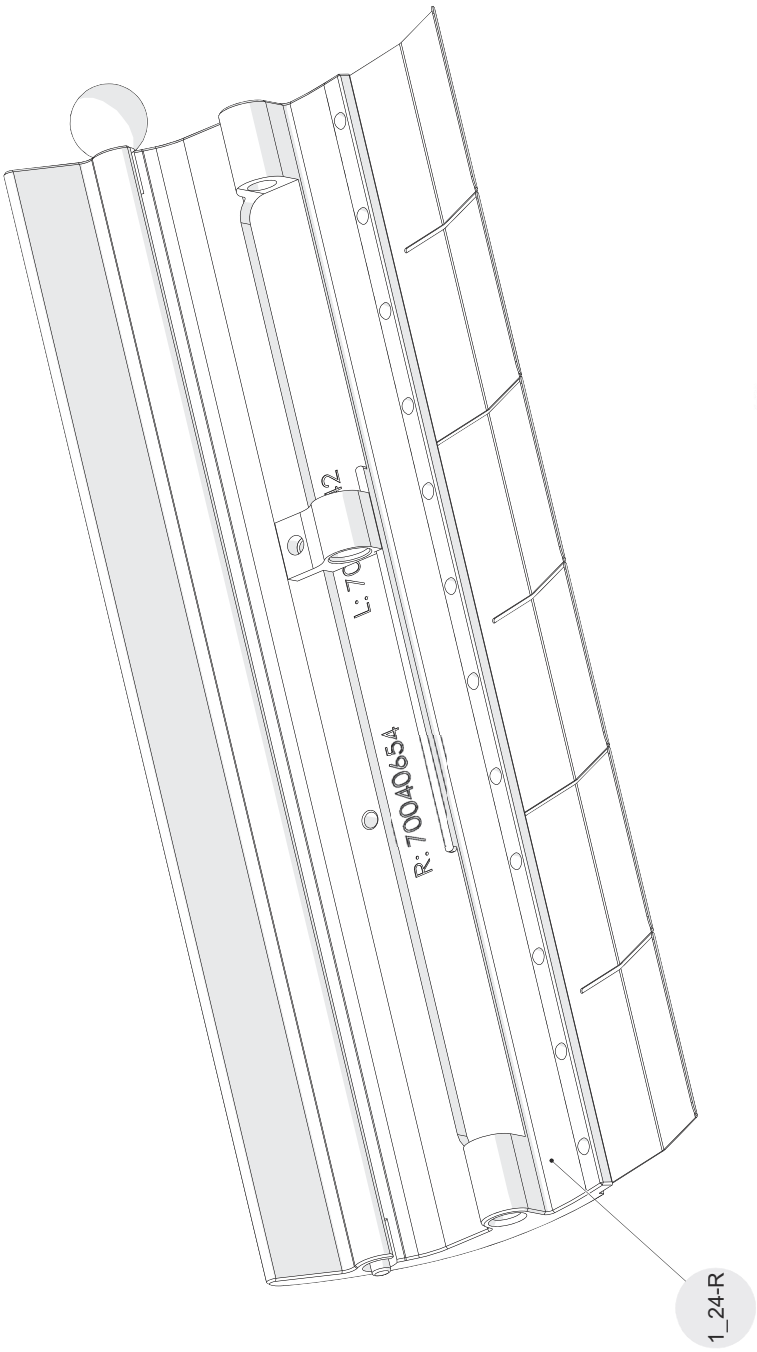

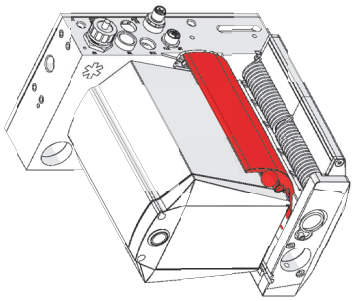

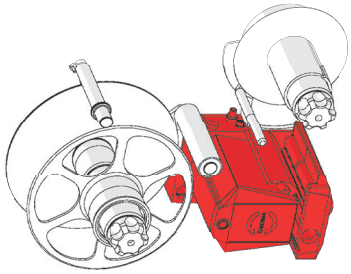

Pos.	Art. No.	Part	Assembly	English	#
1_16-L	70036915		Bremsblech	brake	1
1_16-R	70040484		Bremsblech	brake	1
1_24-L	70037842		Bremsblech	brake	1
1_24-R	70040654		Bremsblech	brake	1
1_32-L	70037942		Bremsblech	brake	1
1_32-R	70040646		Bremsblech	brake	1

Grundeinheit / Base unit (6/6)

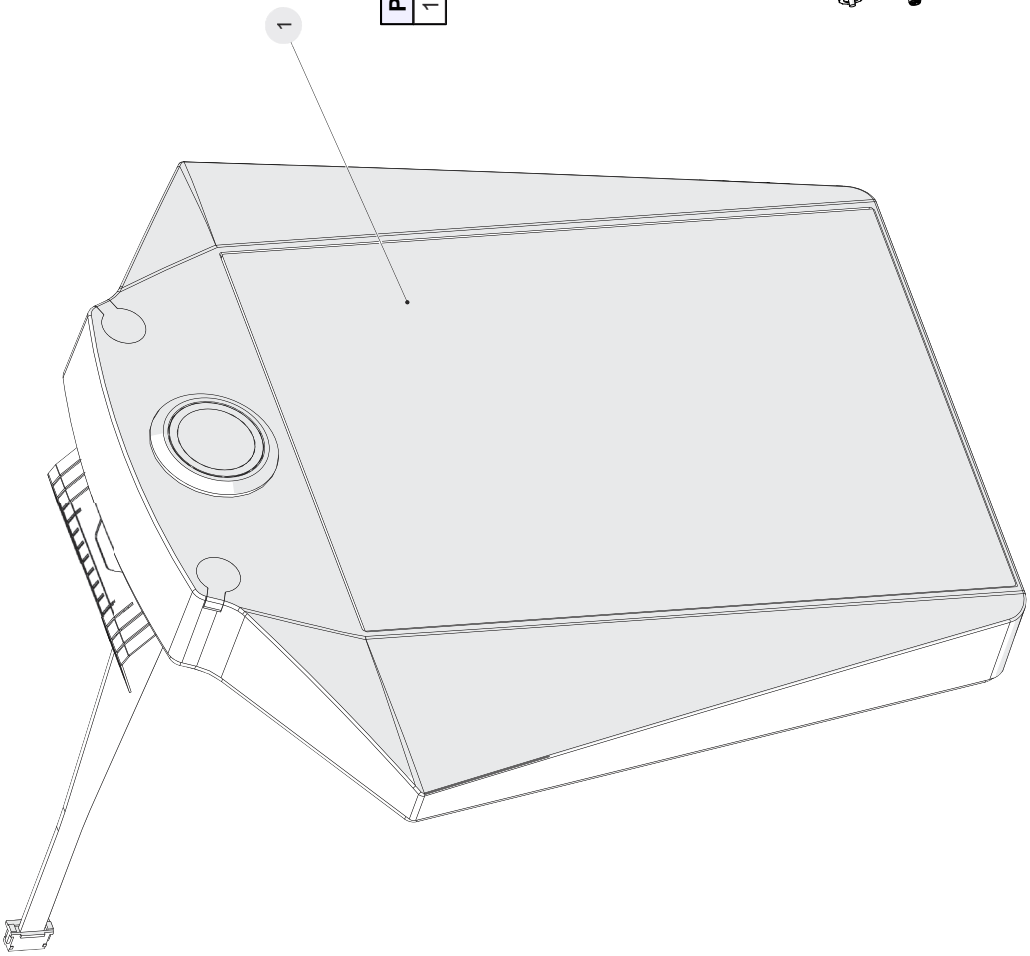

Pos.	Art. No.	Part	Assembly	English	#
1	70037543		Bedienpult	operating panel	1

HERMA GmbH

www.herma.com
www.herma.com/machines

www.youtube.com/HERMAlabeler

info@herma.com

Abwickler / Unwinder Mech. (1/9)

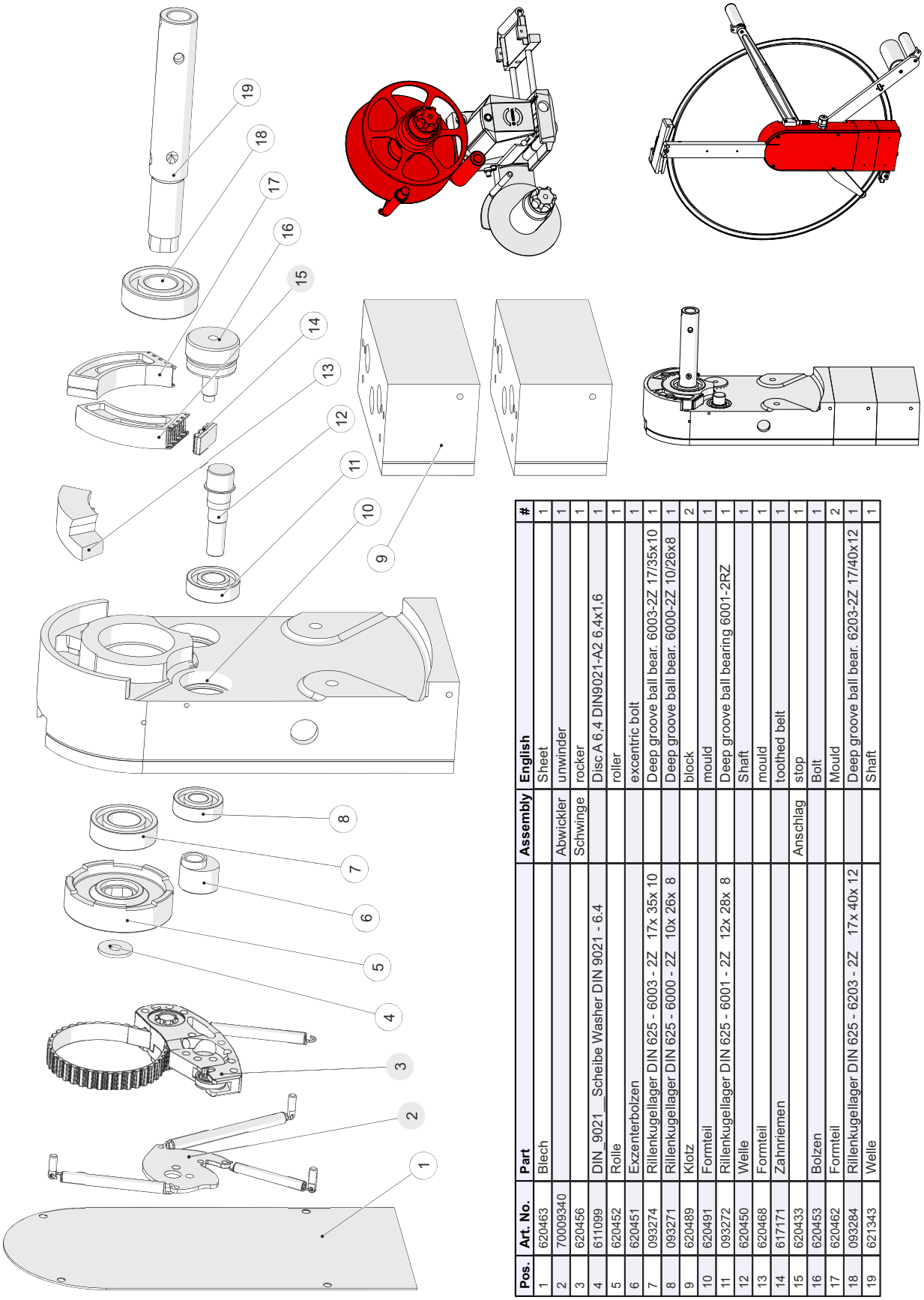

Pos.	Art. No.	Part	Assembly	English	#
1	620463	Blech		Sheet	1
2	70009340		Abwickler	unwinder	1
3	620456		Schwinge	rocker	1
4	611099	DIN_9021__Scheibe Washer DIN 9021 - 6.4		Disc A 6,4 DIN9021-A2 6,4x1,6	1
5	620452	Rolle		roller	1
6	620451	Exzenterbolzen		excentric bolt	1
7	093274	Rillenkugellager DIN 625 - 6003 - 2Z 17x 35x 10		Deep groove ball bear. 6003-2Z 17/35x10	1
8	093271	Rillenkugellager DIN 625 - 6000 - 2Z 10x 26x 8		Deep groove ball bear. 6000-2Z 10/26x8	1
9	620489	Klotz		block	2
10	620491	Formteil		mould	1
11	093272	Rillenkugellager DIN 625 - 6001 - 2Z 12x 28x 8		Deep groove ball bearing 6001-2RZ	1
12	620450	Welle		Shaft	1
13	620468	Formteil		mould	1
14	617171	Zahnriemen		toothed belt	1
15	620433		Anschlag	stop	1
16	620453	Bolzen		Bolt	1
17	620462	Formteil		Mould	2
18	093284	Rillenkugellager DIN 625 - 6203 - 2Z 17x 40x 12		Deep groove ball bear. 6203-2Z 17/40x12	1
19	621343	Welle		Shaft	1

Abwickler / Unwinder Mech. (2/9)

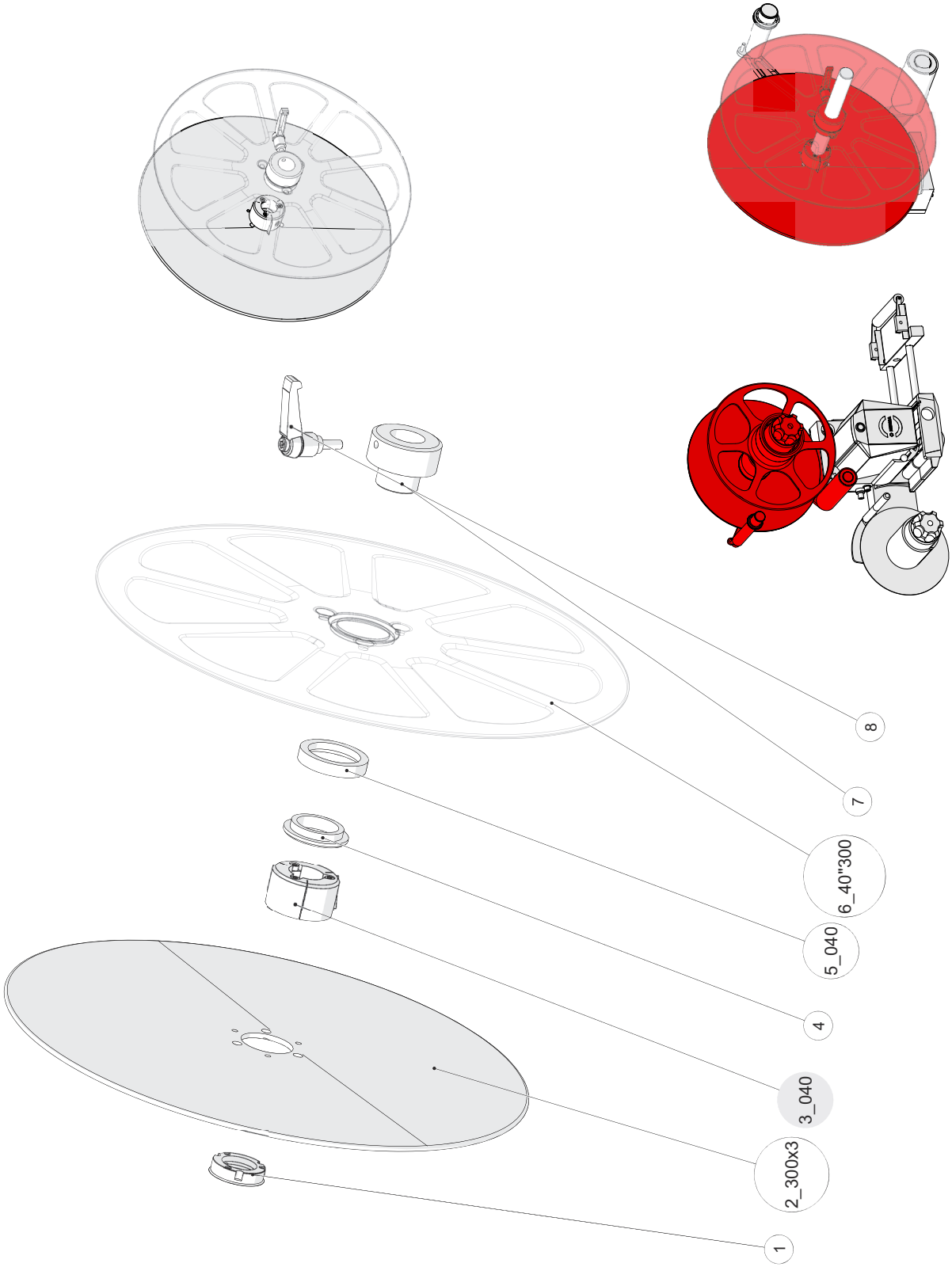

Abwickler / Unwinder Mech. (3/9)

Pos.	Art. No.	Part	Assembly	English	#
1	620382	Ring		ring	1
2_300x3	621210	Scheibe		disc	1
2_40"300	620378		Rollenaufnahme	core sleeve	1
2_40"400	625310		Rollenaufnahme	core sleeve	1
2_404x3	625153	Scheibe		disc	1
2_520x3	621436	Scheibe		disc	1
3_040	620380		Rollenaufnahme	core sleeve	1
3_045	620387		Rollenaufnahme	core sleeve	1
3_050	625358		Scheibe	disc	1
3_070	625359		Scheibe	disc	1
3_076	625360		Scheibe	disc	1
3_090	625361		Scheibe	disc	1
3_100	620384		Scheibe	disc	1
4	091674	Ring		ring	1
5_040	625257	Ring		ring	1
5_045	620171	Scheibe		disc	1
5_050	091675	Ring		ring	1
5_070	620021	Scheibe		disc	1
5_076	620047	Scheibe		disc	1
5_090	091455	Scheibe		disc	1
5_100	625455	Scheibe		disc	1
6_40"300	70020809	Scheibe		disc	1
6_40"400	625042	Scheibe		disc	1
7	625331	Flansch		flange	1
8	093120	Klemmhebel_M05x15_Gr.1_A2 Standard		Clamping lever M5x15 Gr1 A2	1

Abwickler / Unwinder Mech. (4/9)

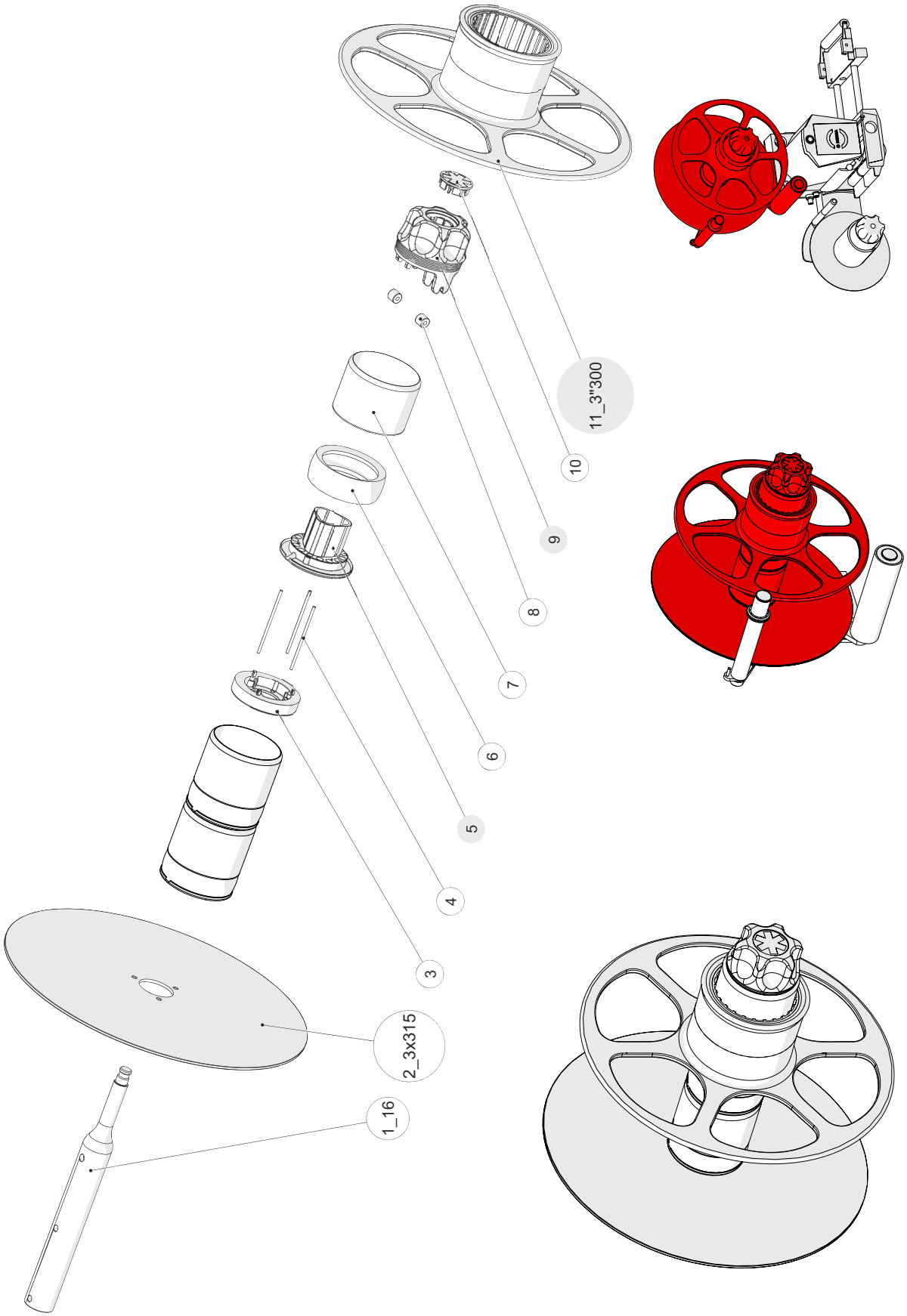

Abwickler / Unwinder Mech. (5/9)

Pos.	Art. No.	Part	Assembly	English	#
1_08	621332	Welle		shaft	1
1_16	621333	Welle		shaft	1
1_24	621334	Welle		shaft	1
1_32	621335	Welle		shaft	1
2_3x315	620438	Scheibe		Disc	1
2_3x415	620439	Scheibe		Disc	1
2_3x520	621436	Scheibe		disc	1
2_3x625	70002303	Scheibe		disc	1
3	620444	Ring		Ring	1
4	621329	Stange		bar	3
5	621340	Formteil Grundflansch D30	Formteil Grundflansch D30	change part	1
6	776667	Ring		Ring	1
7	621373	Formteil		Mould	1
8	612561	Anl.scheibe GTM-1832-015 32x1,5 C0103		Stop collar GTM-1832-015 32x1,5	2
9	620432		Formteil Griff kompl.l	Moulded part handle compl.	1
10	620446	Deckel		cover	1
11_3"300	620415		Gegenhalter	counterholder	1
11_3"400	620416		Gegenhalter	counterholder	1
11_3"500	621448		Gegenhalter	counterholder	1
11_3"600	70005258		Gegenhalter	counterholder	1
11_6"300	620421		Gegenhalter	counterholder	1
11_6"400	620422		Gegenhalter	counterholder	1
11_6"500	621449		Gegenhalter	counterholder	1
11_6"600	70005259		Gegenhalter	counterholder	1

Abwickler / Unwinder Mech. (6/9)

Pos.	Art. No.	Part	Assembly	English	#
1_300	620461	Leiste		rail	1
1_400	620486	Leiste		rail	1
1_500	621412	Leiste		rail	1
2	620464	Platte		Plate	1
3	093270	Rillenkugellager DIN 625 - 608 - 2Z 8x 22x 7		Deep groove ball bearing 608-2Z 8/22x7	1
4_04	620470	Bolzen		Bolt	1
4_08	620471	Bolzen		Bolt	1
4_12	620472	Bolzen		Bolt	1
4_16	620473	Bolzen		Bolt	1
4_24	620474	Stange		bar	1
4_32	647453	Stange		bar	1
5	093269	Rillenkugellager DIN 625 - 607 - 2Z 7x 19x 6		Deep groove ball bearing 607-2Z 7/19x6	1
6_04	70010643		Rohr	tube	1
6_08	70010655		Rohr	tube	1
6_16	70010657		Rohr	tube	1
6_24	70010697		Rohr	tube	1
6_32	70010699		Rohr	tube	1
7	70002891	Deckel		cover	1

Abwickler / Unwinder Mech. (7/9)

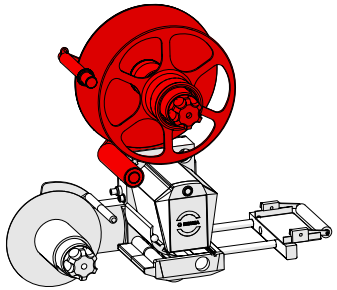

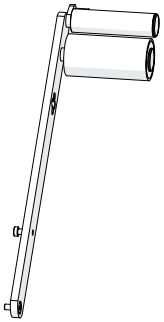

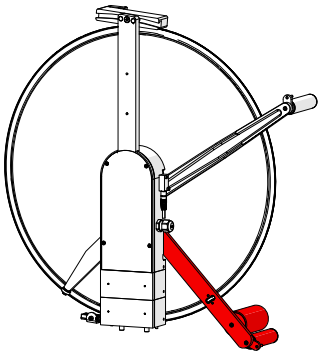

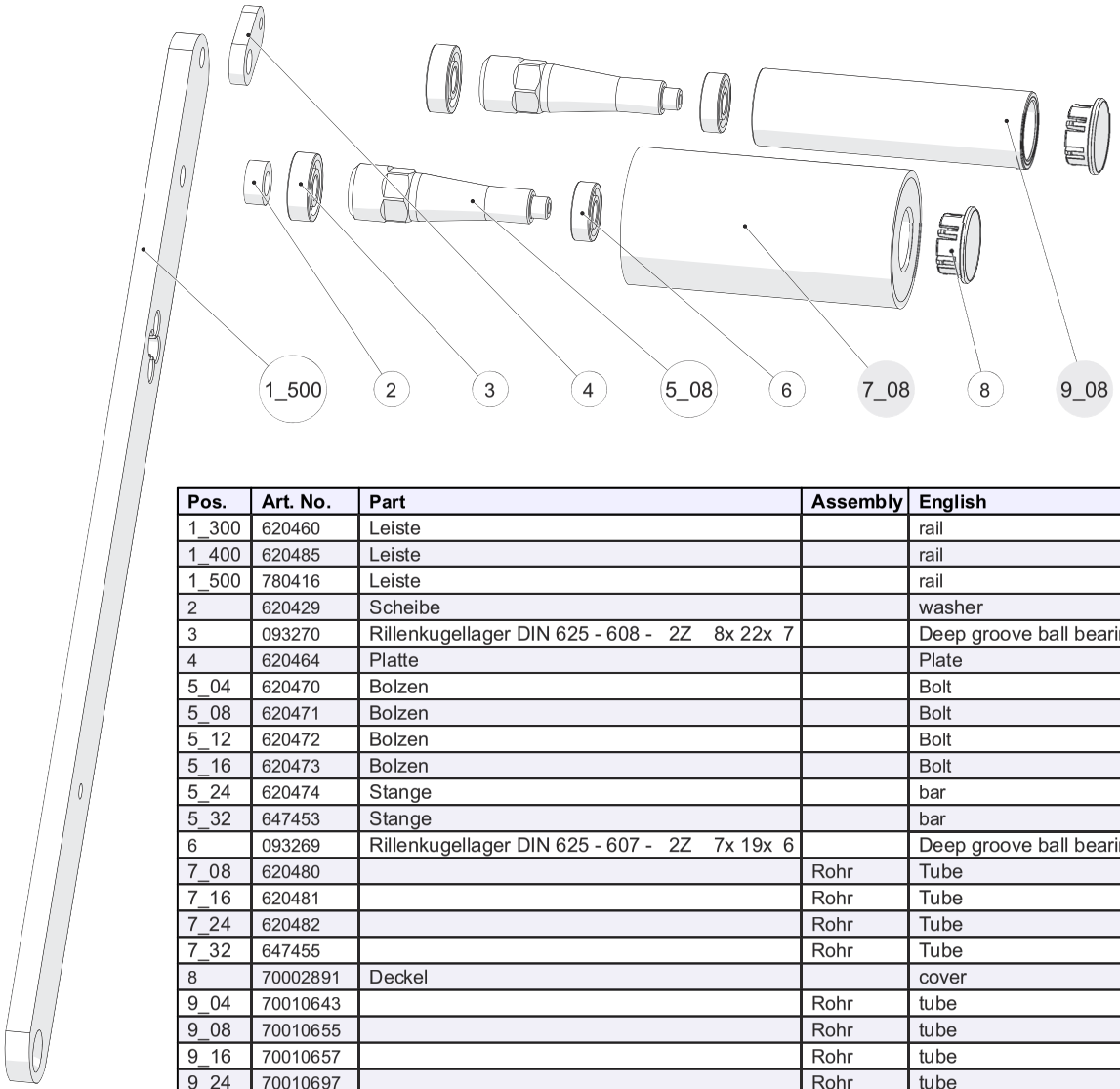

Pos.	Art. No.	Part	Assembly	English	#
1_300	620460	Leiste		rail	1
1_400	620485	Leiste		rail	1
1_500	780416	Leiste		rail	1
2	620429	Scheibe		washer	1
3	093270	Rillenkugellager DIN 625 - 608 - 2Z 8x 22x 7		Deep groove ball bearing 608-2Z 8/22x7	2
4	620464	Platte		Plate	1
5_04	620470	Bolzen		Bolt	1
5_08	620471	Bolzen		Bolt	2
5_12	620472	Bolzen		Bolt	1
5_16	620473	Bolzen		Bolt	1
5_24	620474	Stange		bar	1
5_32	647453	Stange		bar	1
6	093269	Rillenkugellager DIN 625 - 607 - 2Z 7x 19x 6		Deep groove ball bearing 607-2Z 7/19x6	2
7_08	620480		Rohr	Tube	1
7_16	620481		Rohr	Tube	1
7_24	620482		Rohr	Tube	1
7_32	647455		Rohr	Tube	1
8	70002891	Deckel		cover	2
9_04	70010643		Rohr	tube	1
9_08	70010655		Rohr	tube	1
9_16	70010657		Rohr	tube	1
9_24	70010697		Rohr	tube	1
9_32	70010699		Rohr	tube	1

Abwickler / Unwinder Mech. (8/9)

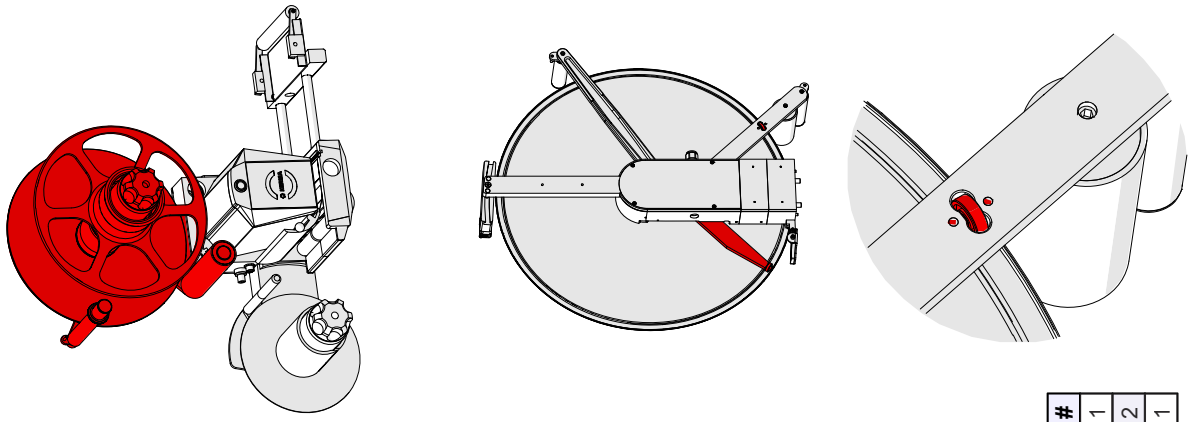

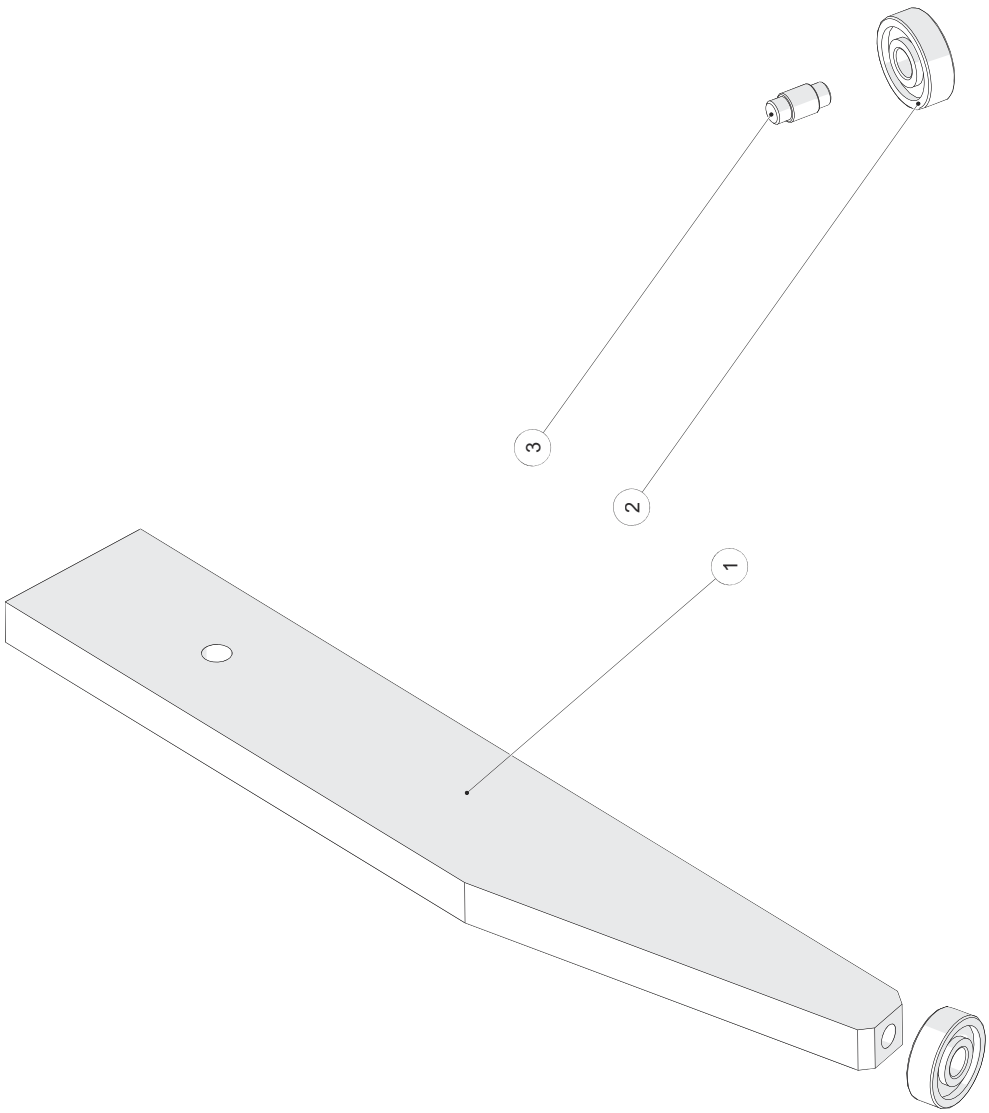

Pos.	Art. No.	Part	Assembly	English	#
1	621432	Leiste		rail	1
2	093267	Rillenkugellager DIN 625 - 625 - 2Z 5x 16x 5		Deep-groove ball bear. 625-2Z 5/16x5	2
3	620457	Bolzen		Bolt	1

Abwickler / Unwinder Mech. (9/9)

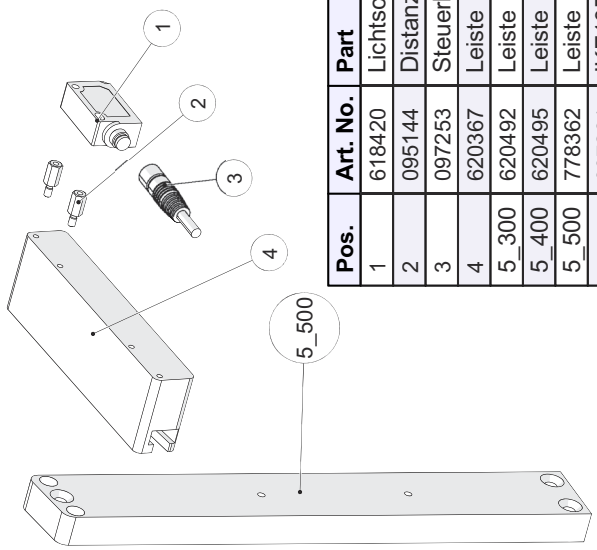

Pos.	Art. No.	Part	Assembly	English	#
1	618420	Lichtschranke		Light	1
2	095144	Distanzbolzen__M3_L10_Aussen_Innengew Standard		Distance bolt M3 L10	2
3	097253	Steuerkabel__M8_Bu_4p_2m		Control cable M8 jack 4-channel 2m	1
4	620367	Leiste		Rail	1
5_300	620492	Leiste		Rail	1
5_400	620495	Leiste		Rail	1
5_500	778362	Leiste		Rail	1
6	097281	IKF10BBDSX__62574 Standard		Proximity switch PNP S w plug	1
7	097209	Steuerkabel__M8_Bu_3p_5m		Control cable M8 jack 3-channel 5m	1
8	097709	Verschraubung_Kunststoff__ST-M16_Skintop		Screw connection ST-M16 PVC Skintop	1
9	620431	Klotz		block	1
10	097539	Reflektor_mit_Mikro_Tripel_RL_60x19 Standard		Reflector RL 60 x 19	1
11	620498	Blech		sheet	1

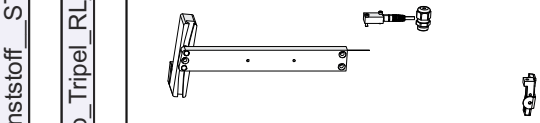

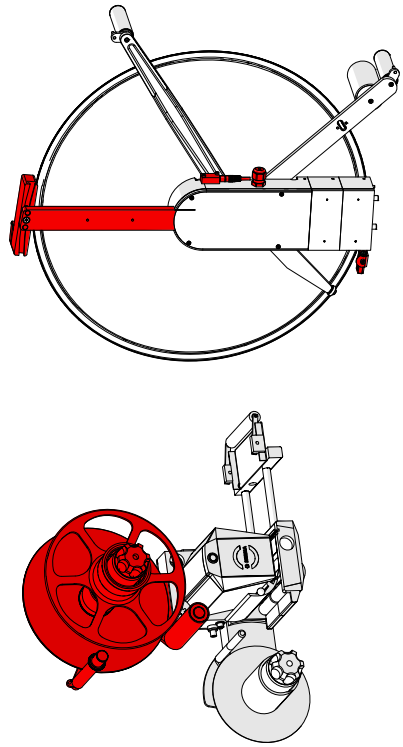

Rollen / Rollers

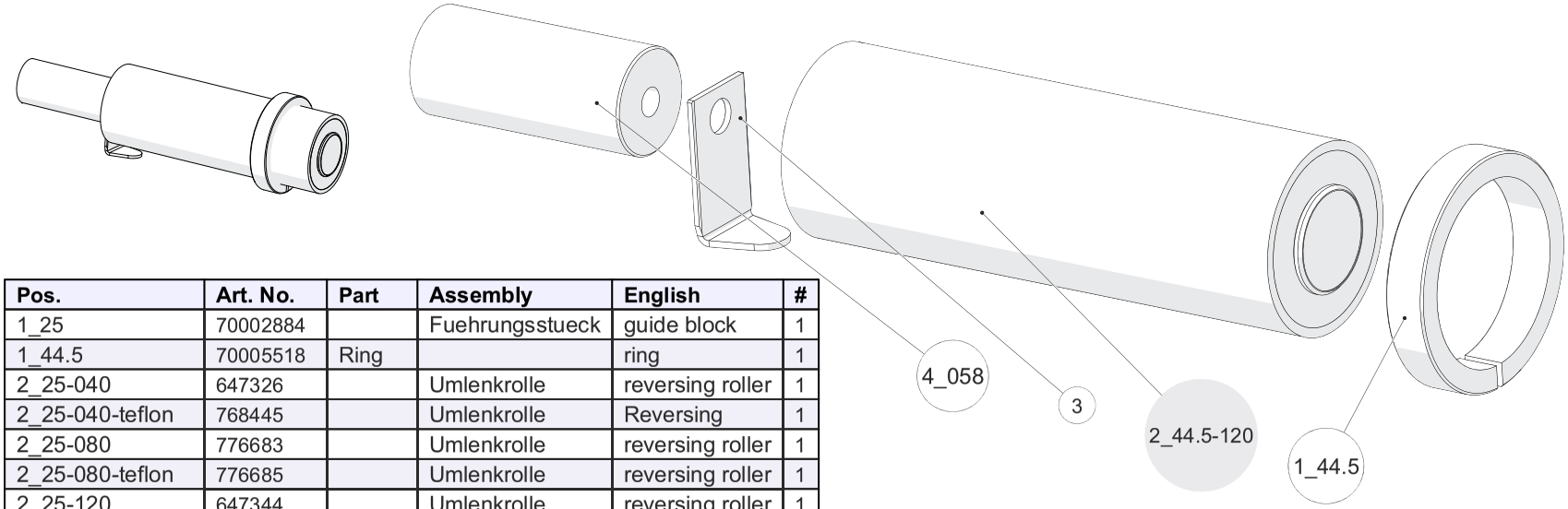

Pos.	Art. No.	Part	Assembly	English	#
1_25	70002884		Fuehrungsstueck	guide block	1
1_44.5	70005518	Ring		ring	1
2_25-040	647326		Umlenkrolle	reversing roller	1
2_25-040-teflon	768445		Umlenkrolle	Reversing	1
2_25-080	776683		Umlenkrolle	reversing roller	1
2_25-080-teflon	776685		Umlenkrolle	reversing roller	1
2_25-120	647344		Umlenkrolle	reversing roller	1
2_25-120-teflon	750161		Umlenkrolle	Reversing	1
2_25-160	647345		Umlenkrolle	reversing roller	1
2_25-160-teflon	768447		Umlenkrolle	reversing roller	1
2_25-240	745651		Umlenkrolle	reversing roller	1
2_25-320	647308		Umlenkrolle	reversing roller	1
2_25-320-teflon	70015735		Umlenkrolle	reversing roller	1
2_44.5-080	620465		Umlenkrolle	reversing roller	1
2_44.5-080-teflon	802252		Umlenkrolle	reversing roller	1
2_44.5-120	70008171		Umlenkrolle	reversing roller	1
2_44.5-160	620466		Umlenkrolle	reversing roller	1
2_44.5-160-teflon	807749		Umlenkrolle	reversing roller	1
2_44.5-240	620467		Umlenkrolle	reversing roller	1
2_44.5-320	620430		Umlenkrolle	reversing roller	1
2_44.5-320-teflon	70015724		Umlenkrolle	reversing roller	1
3	647456	Blech		Sheet	1
4_014	647343	Ring		ring	1
4_058	719697	Bolzen		Bolt	1
4_093	726690	Bolzen		Bolt	1
4_126	774818	Bolzen		Bolt	1

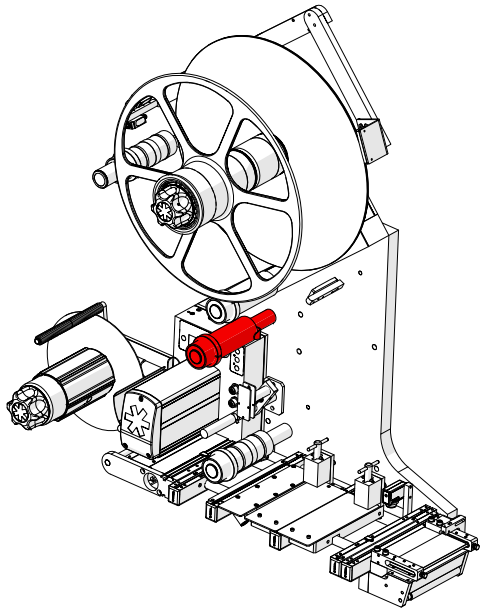

HERMA GmbH

www.herma.com
www.herma.com/machines

www.youtube.com/HERMAlabeler

info@herma.com

Aufwickler / Rewinder Mech. (1/5)

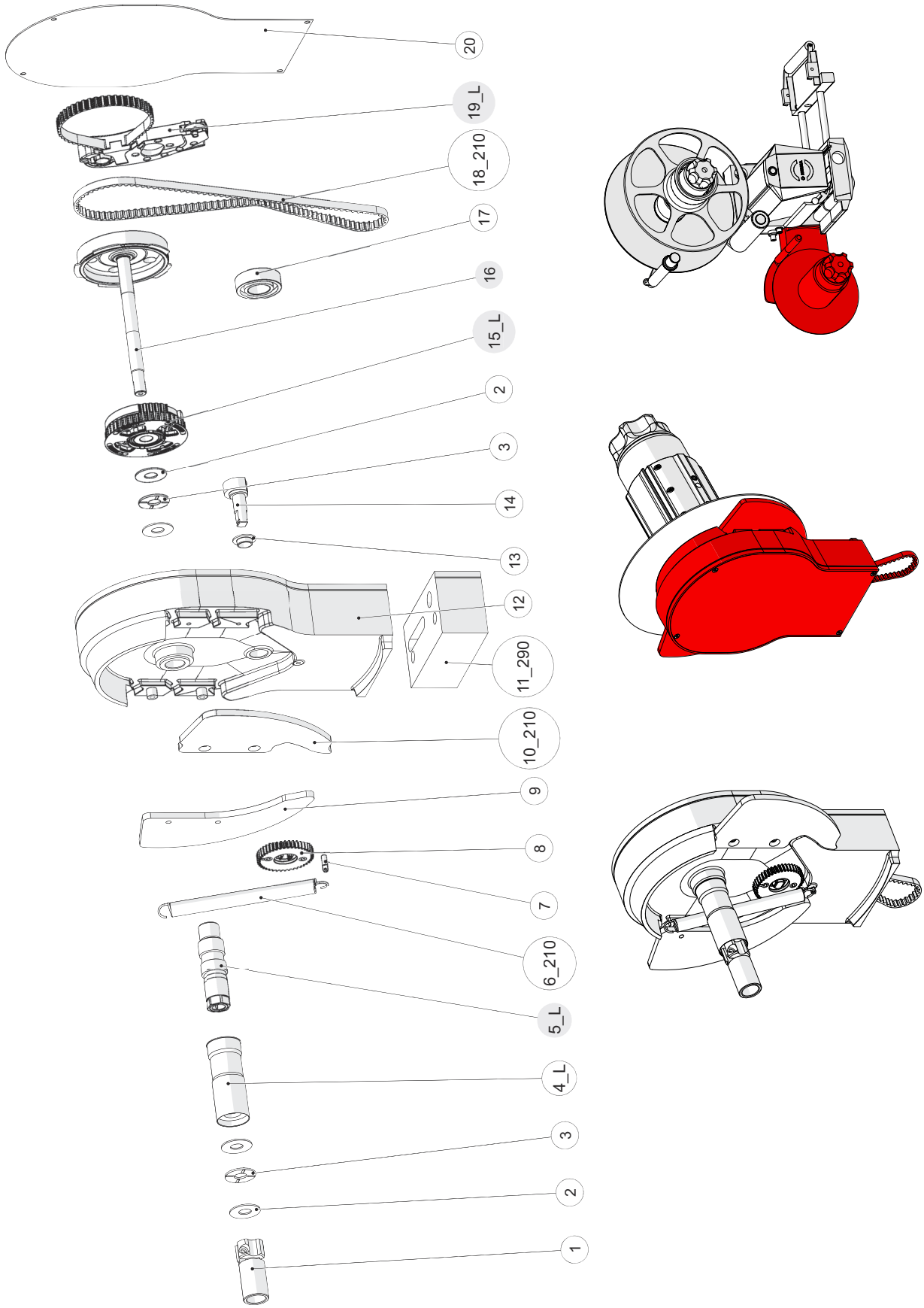

Aufwickler / Rewinder Mech. (2/5)

Pos.	Art. No.	Part	Assembly	English	#
1	70040665	Klemmstück		clamping piece	1
2	617350	Axial-Lagerscheibe__AS_1024 Default		Bearing axial AS 1024	4
3	619884	Axial-Nadelkranz_AXK_1024-RR		Axial	2
4_L	70040532	Buchse		bush	1
4_R	70041484	Buchse		bush	1
5_L	70040663		Bolzen	bolt	1
5_R	70041482		Bolzen	bolt	1
6_210	619905	Zugfeder		Zugfeder	1
6_290	617338	Zugfeder		Zugfeder	1
7	088936	Bolzen		bolt	1
8	70040410	Zahnrad		gearwheel	1
9	70040673	Platte		plate	1
10_210	70040674	Platte		plate	1
10_290	70040672	Platte		plate	1
11_290	70040685	Klotz		block	1
12	70040436	Gehaeuse		housing	1
13	613448	GFM_1012_05 Standard		Flanged bush GFM-1012-05t	1
14	70040670	Exzenterbolzen		excentric bolt	1
15_L	70040356		Riemenscheibe	pulley	1
15_R	70040777		Riemenscheibe	pulley	1
16	70040753		Welle	shaft	1
17	619909	Rillenkugellager		Rillenkugellager	1
18_210	70040491	Zahnriemen		toothed belt	1
18_290	70040489	Zahnriemen		toothed belt	1
19_L	70041843		Schwinge	rocker	1
19_R	70041865		Schwinge	rocker	1
20	70040668	Blech		sheet	1

Aufwickler / Rewinder Mech. (3/5)

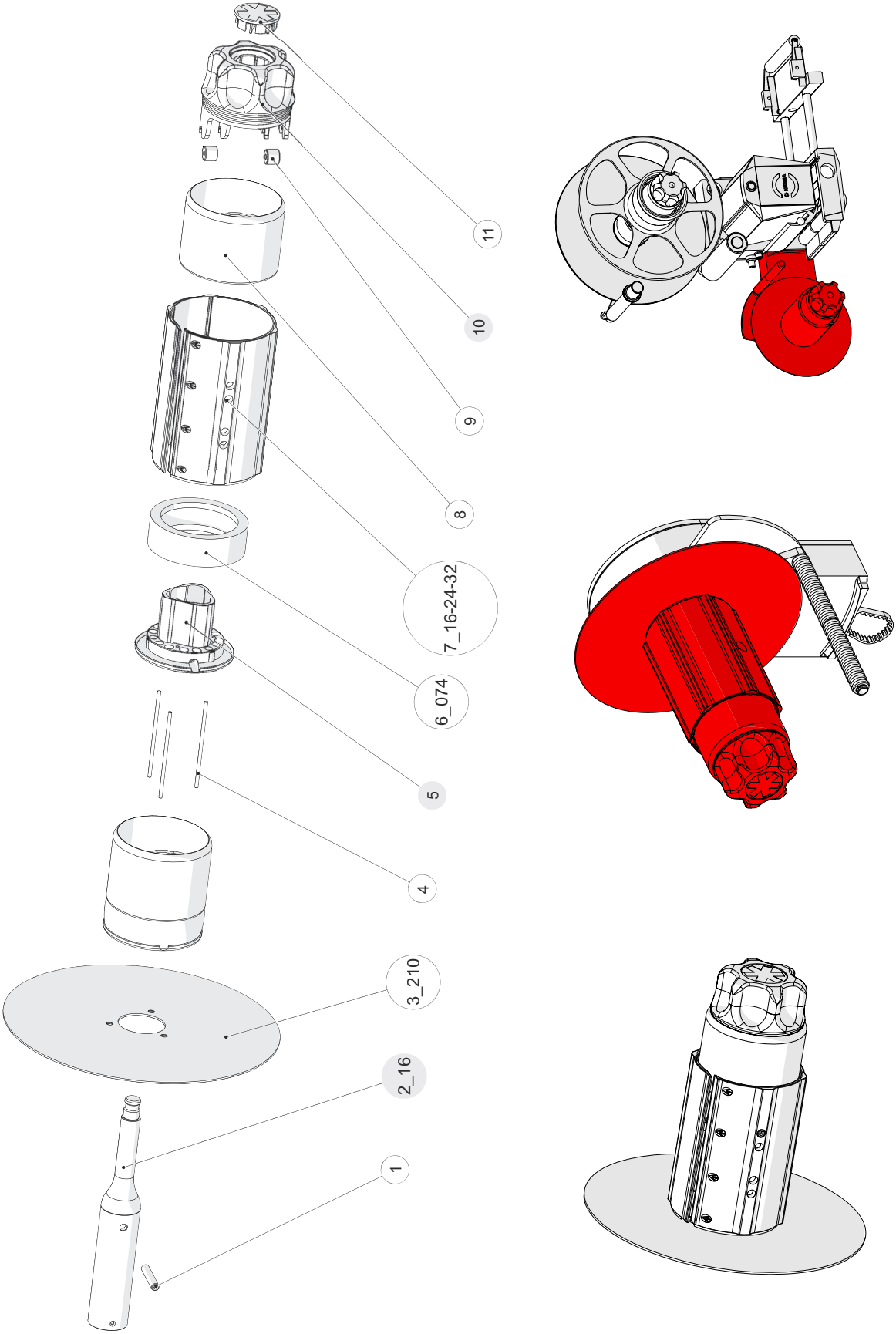

Aufwickler / Rewinder Mech. (4/5)

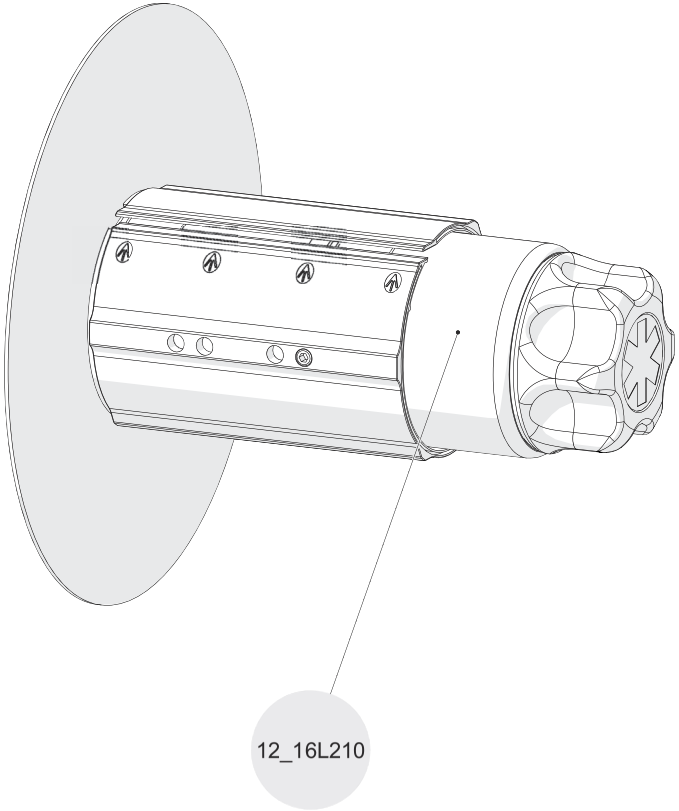

Pos.	Art. No.	Part	Assembly	English	#
1	70031416	Sonderschraube		special screw	1
2_16	70001233		Welle	shaft	1
2_24	70001234		Welle	shaft	1
2_mot08	70001500	Welle		shaft	1
2_mot16	621332	Welle		shaft	1
2_mot24	621333	Welle		shaft	1
2_mot32	621334	Welle		shaft	1
3_210	621345	Scheibe		disc	1
3_290	70000255	Scheibe		disc	1
3_mot300	620438	Scheibe		Disc	1
3_mot400	620439	Scheibe		Disc	1
4	621329	Stange		bar	3
5	621340		Formteil	change part	2
6_074	776667	Ring		Ring	2
6_150	780406	Ring		Ring	1
7_16-24-32	621330	Huelse		core	1
7_lieg-8L	70001959	Huelse		core	1
7_steh-8R	70001799	Huelse		core	1
8	621373	Formteil		Mould	2
9	612561	Rolle 11x9,5		roller 11x9,5 plastic	2
10	620432		Formteil	change part	1
11	620446	Deckel		cover	1
12_16L210	621383		Aufnahme	take-up	1
12_16L290	621404		Aufnahme	take-up	1
12_16R210	621380		Aufnahme	take-up	1
12_16R290	621405		Aufnahme	take-up	1
12_24L210	621384		Aufnahme	take-up	1
12_24L290	621407		Aufnahme	take-up	1
12_24R210	621381		Aufnahme	take-up	1
12_24R290	621408		Aufnahme	take-up	1
12_mot08L	70001960		Rollenaufnahme	Core sleeve	1
12_mot08R	70001786		Rollenaufnahme	Core sleeve	1
12_mot16LR	70001800		Rollenaufnahme	Core sleeve	1
12_mot24LR	70001801		Rollenaufnahme	Core sleeve	1
12_mot32LR	70001802		Rollenaufnahme	Core sleeve	1

Aufwickler / Rewinder Mech. (5/5)

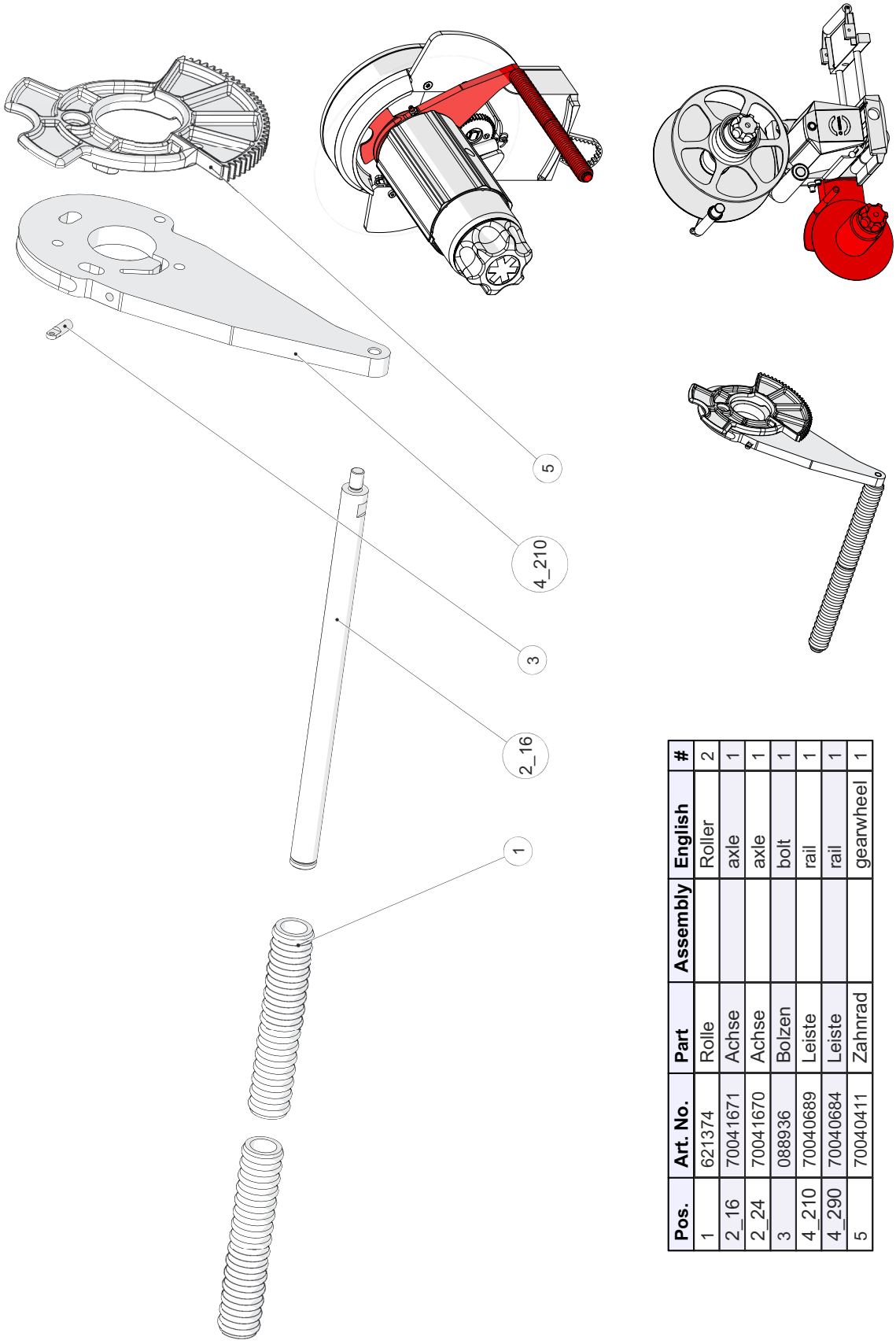

Pos.	Art. No.	Part	Assembly	English	#
1	621374	Rolle		Roller	2
2_16	70041671	Achse		axle	1
2_24	70041670	Achse		axle	1
3	088936	Bolzen		bolt	1
4_210	70040689	Leiste		rail	1
4_290	70040684	Leiste		rail	1
5	70040411	Zahnrad		gearwheel	1

HERMA GmbH

www.herma.com
www.herma.com/machines

www.youtube.com/HERMAlabeler

info@herma.com

Windereinheiten / Winder units (1/6)

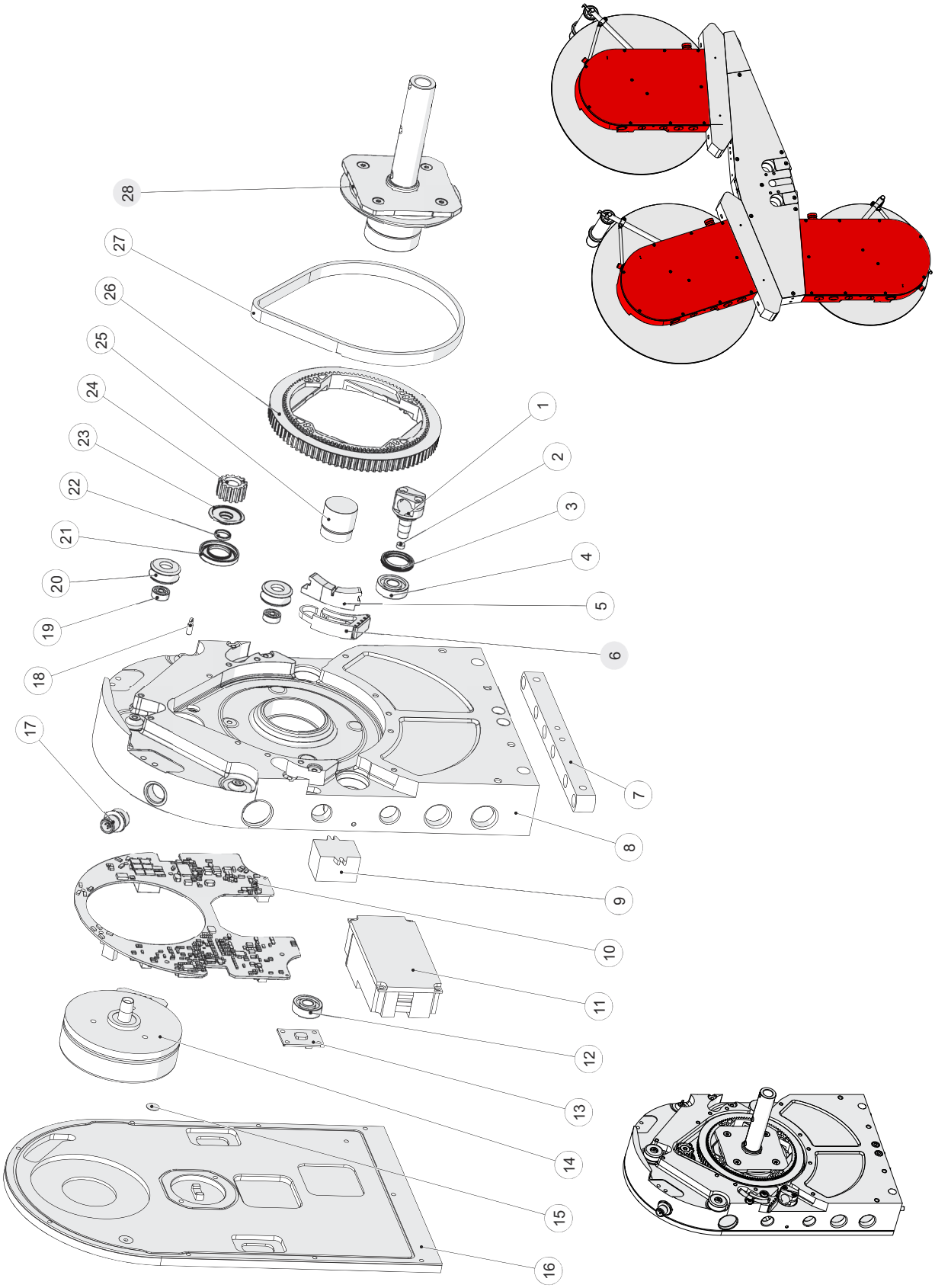

Windereinheiten / Winder units (2/6)

Pos.	Art. No.	Part	Assembly	English	#
1	70001508	Bolzen		bolt	1
2	617878	Magnet_6x2,5_S-MA-AS_06-2RoLD Standard		Magnet 6x2,5 S-MA-AS 06-2RoLD	1
3	617784	Radial-Wellendichtring__TRK100170-N7LM Standard		Radial shaft seal TRK100170-N7LM	1
4	617348	Rillenkugellager DIN 625 - 609 - 2Z 9x 24x 7		Deep groove ball bearing 609-2Z	1
5	70001189	Formteil		mould	1
6	70001758		Formteil	change part	1
7	70001498	Leiste		rail	1
8	70001208	Gehaeuse		housing	1
9	617873	Klemmleiste Standard		Klemmleiste	1
10	70022217	Platine		board	1
11	617969	Netzteil__24V_4,17A_open_Frame Standard		Power supply 24V/ 4,17 open Frame	1
12	093270	Rillenkugellager DIN 625 - 608 - 2Z 8x 22x 7		Deep groove ball bearing 608-2Z 8/22x7	1
13	097935	Platine		board	1
14	617794	Motor		motor	1
15	618036	Druckausgleichsmembran Standard		Druckausgleichsmembran	1
16	70001323	Deckel		cover	1
17	097850	M12-Gerätestecker__5p.,B-Code,St,M16x1.5		M12-Socketplug, 5p., B-Code, M16x1,5	1
18	088936	Bolzen		bolt	1
19	093266	Rillenkugellager DIN 625 - 624 - 2Z 4x 13x 5		Deep-groove ball bear. 624-2Z 4/13x5	2
20	621370	Rolle		roller	2
21	617874	Axial-Wellendichtung__Bauform_I_d=15 Standard		Axial shaft seal type I d=15	1
22	617858	O-Ring__PU9,25x1,78 Standard		O-Ring PU 9,25x1,78	1
23	70001348	Buchse		bush	1
24	70001191	Riemenscheibe		pulley	1
25	70001497	Formteil		mould	1
26	70001383	Riemenscheibe		pulley	1
27	617587	Zahnriemen		toothed belt	1
28	70001501		Welle	shaft	1

Windereinheiten / Winder units (3/6)

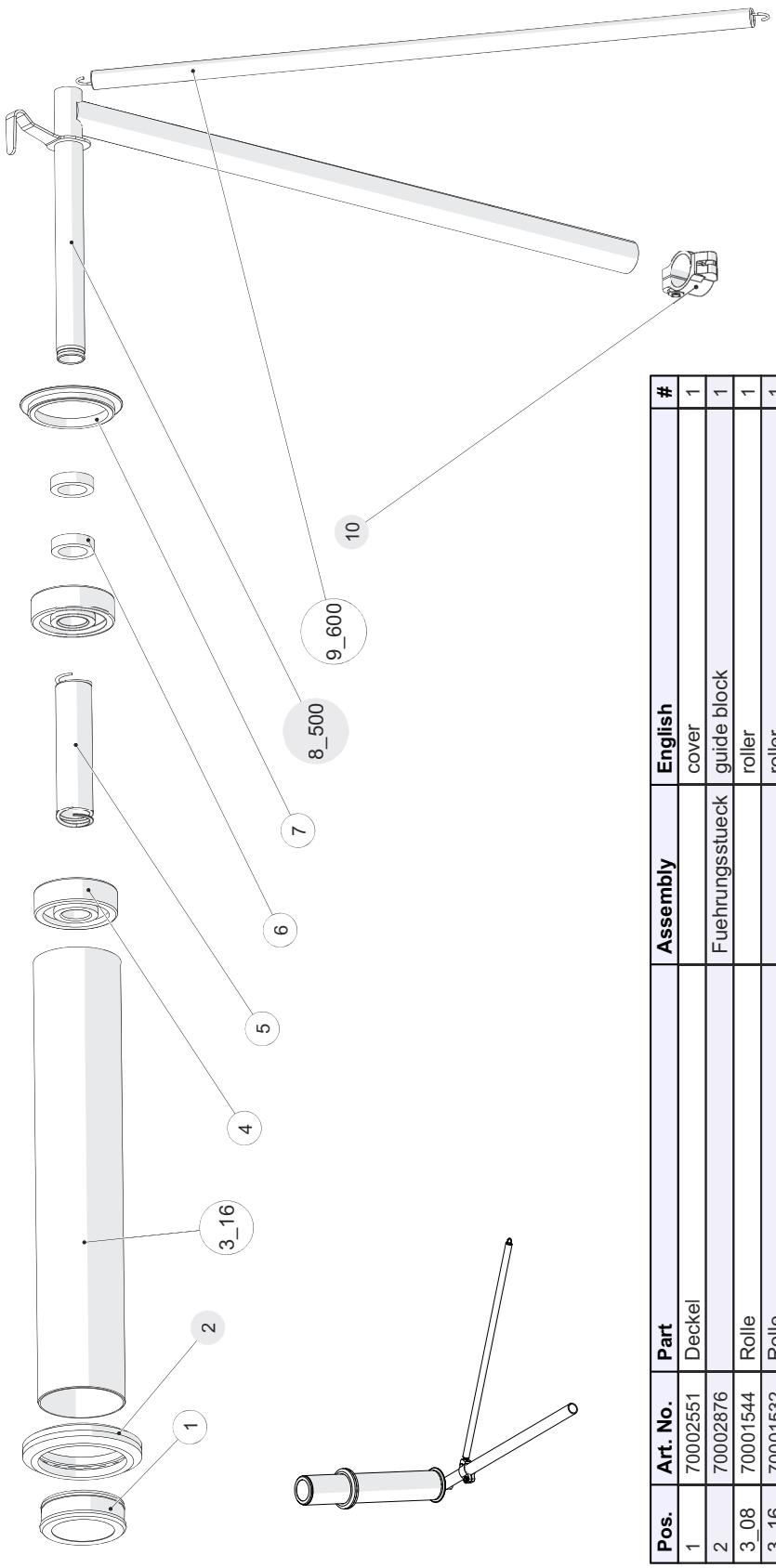

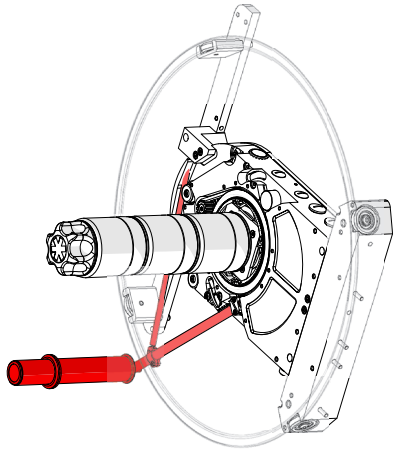

Pos.	Art. No.	Part	Assembly	English	#
1	70002551	Deckel		cover	1
2	70002876		Fuehrungsstueck	guide block	1
3_08	70001544	Rolle		roller	1
3_16	70001532	Rolle		roller	1
3_24	70001533	Rolle		roller	1
3_32	70001543	Rolle		roller	1
4	617579	Kunststoffkugellager		Plastic ball bearing 6200 sp.10.2x30x9	2
5	618301	Druckfeder		Pressure	1
6	617955	Abstandsscheibe__15,5x10,5x4 Standard		Distance discs 15,5x10,5x4	2
7	70005666	Formteil		mould	1
8_400	70001526		Pendel	pendulum	1
8_500	70001567		Pendel	pendulum	1
8_600	70001584		Pendel	pendulum	1
9_400	617899	Zugfeder__0,8x6,9x180 Standard		Tension spring 0,8x6-9x180	1
9_600	618136	Zugfeder		Tension	1
10	70001778		Klemmstueck	clamping piece	1

Windereinheiten / Winder units (4/6)

Pos.	Art. No.	Part	Assembly	English	#
1	621374	Rolle		Roller	12
2_08/16	621180		Rohr	tube	4
2_24	621213		Rohr	tube	1
2_32	70002012	Stange		bar	1
3	70002664	Blech		sheet	1
4	70002968	Distanz		spacer	1
5	647424		Kabelstecker	cable plug	1
6	097732	Blindstopfen__Metall_BL-M20 Standard		Blind plug Ms BL-M20	3
7	097731	Blindstopfen__Metall_BL-M16 Standard		Blindstopfen Metall BL-M16t	4
8	617986	Blindabdeckung__Serie_84 Standard		Blindabdeckung Serie 84	1
9	647418		Kabelstecker	cable plug	1
10_08	70026209	Rohr		tube	1
10_16	70026216	Rohr		tube	1
10_24	70026758	Rohr		tube	1
11	70002687	Klemmstück		clamping piece	1
12_300-08	70001549		Pendel	pendulum	1
12_300-16	70001553		Pendel	pendulum	1
12_300-24	70001562		Pendel	pendulum	1
12_400-08	70001586		Pendel	pendulum	1
12_400-16	70001588		Pendel	pendulum	1
12_400-24	70001590		Pendel	pendulum	1
13	70001778		Klemmstueck	clamping piece	1
14	617879	Zugfeder__0,63x7,1x180 Standard		Tension spring 0,63x7,1x180	1
15	617571	GSM_1011_06 Standard		Slide bearing GSM 1011-06	1
16	617987	Drucktaster_beleuchtet__Serie_84 Standard		Illuminated push button series 84	1

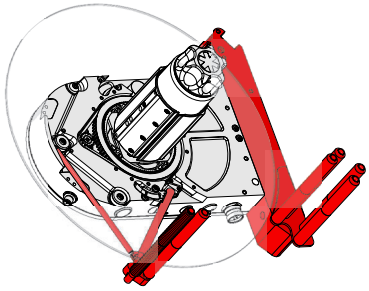

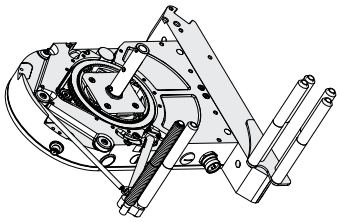

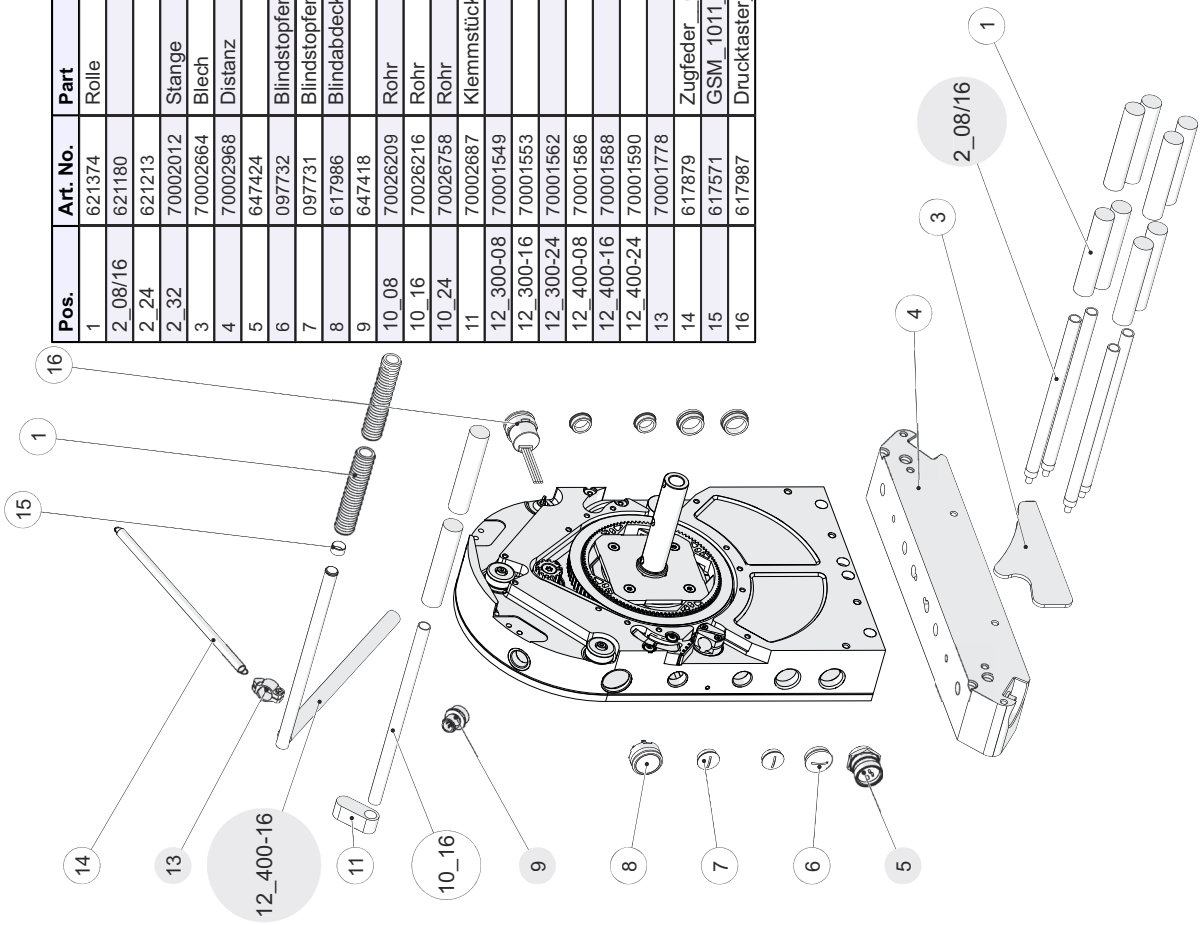

Windereinheiten / Winder units (5/6)

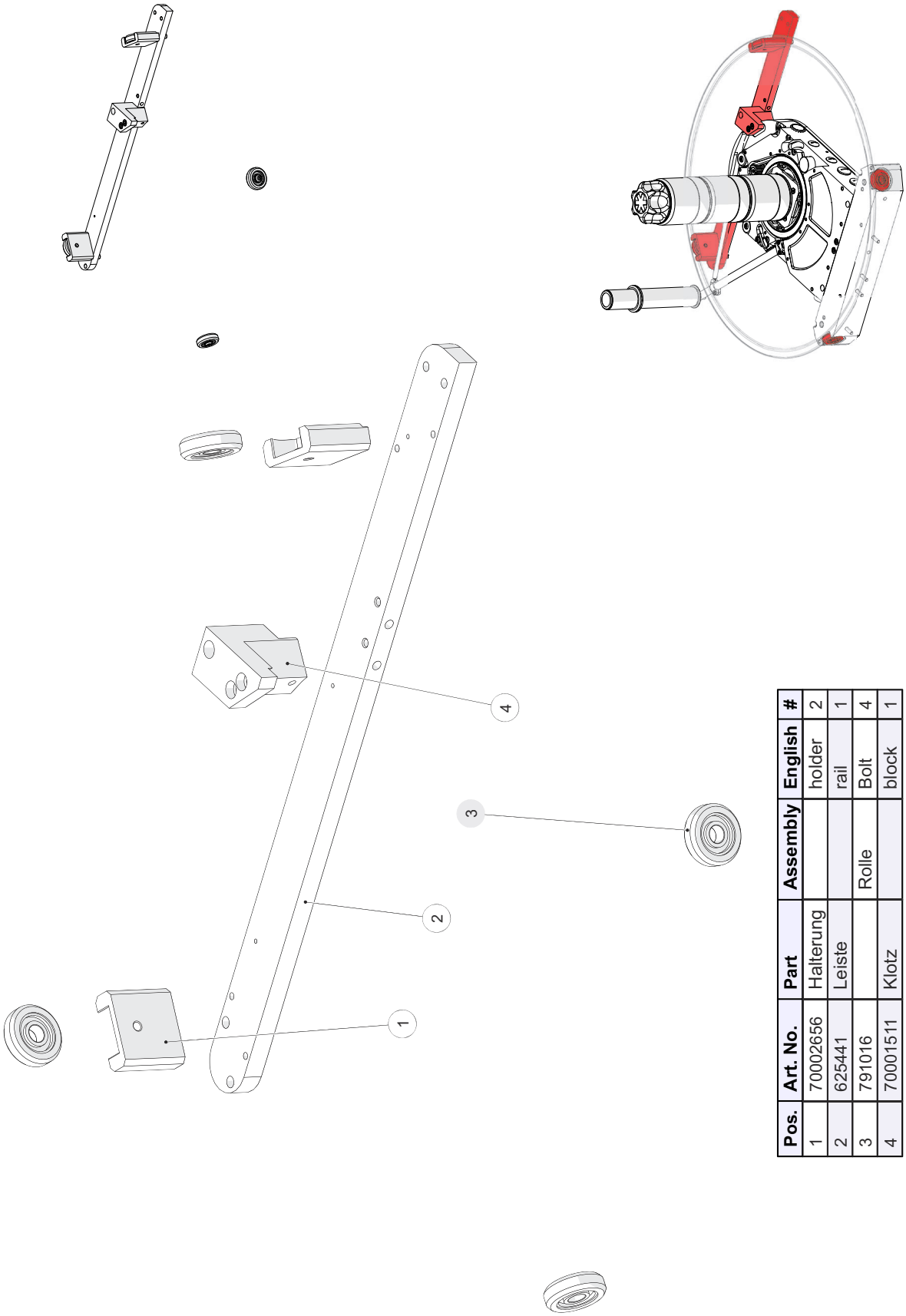

Pos.	Art. No.	Part	Assembly	English	#
1	70002656	Halterung		holder	2
2	625441	Leiste		rail	1
3	791016		Rolle	Bolt	4
4	70001511	Klotz		block	1

Windereinheiten / Winder units (6/6)

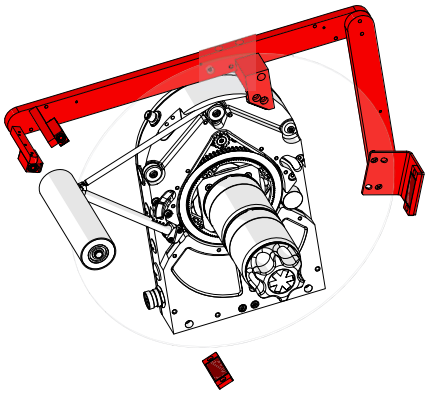

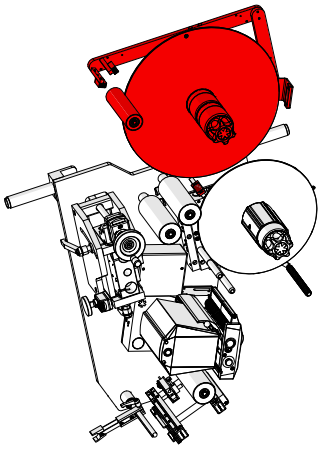

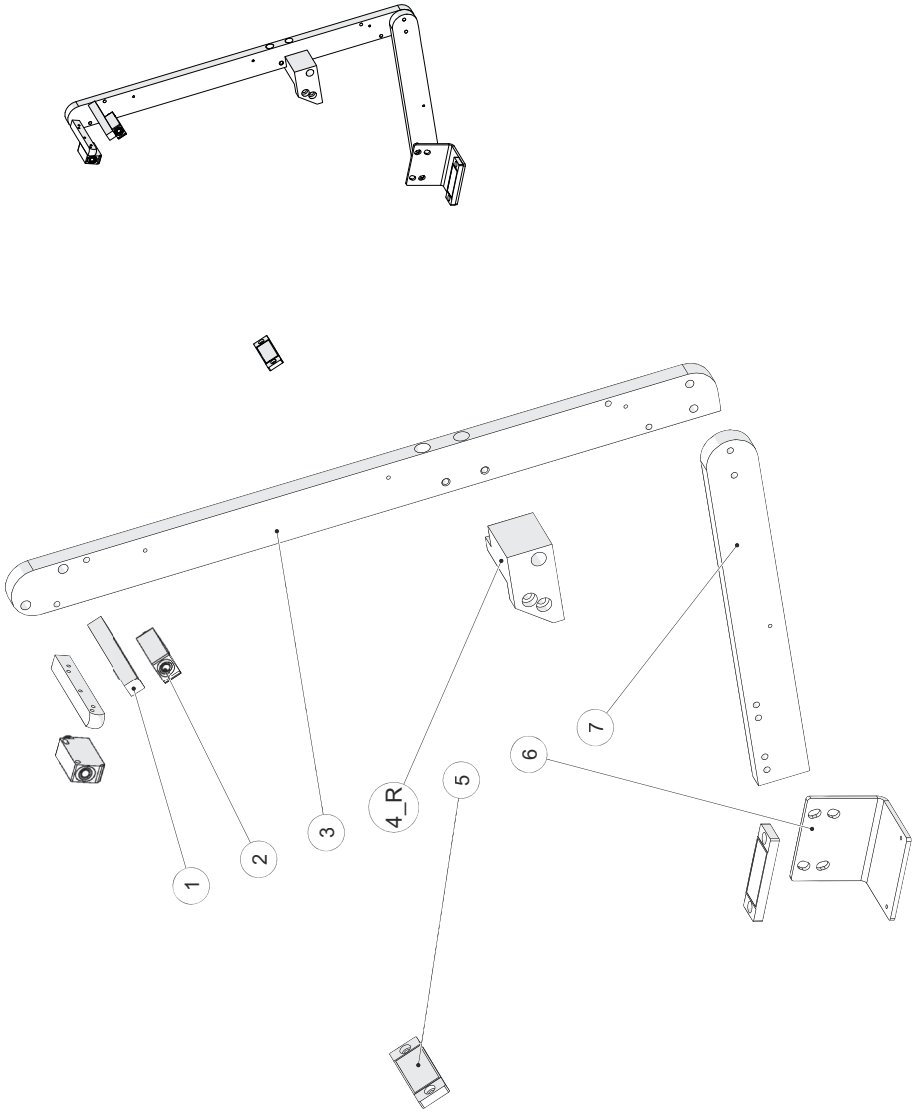

Pos.	Art. No.	Part	Assembly	English	#
1	625438	Stange		bar	2
2	618420	Lichtschranke		Light	2
3	625441	Leiste		rail	1
4_L	70001503	Klotz		block	1
4_R	70001511	Klotz		block	1
5	097539	Reflektor_mit_Mikro_Tripel_RL_60x19 Standard		Reflector RL 60 x 19	2
6	625439	Winkel		elbow	1
7	70001504	Leiste		rail	1

Schlaufeneinheit / Loop unit (1/5)

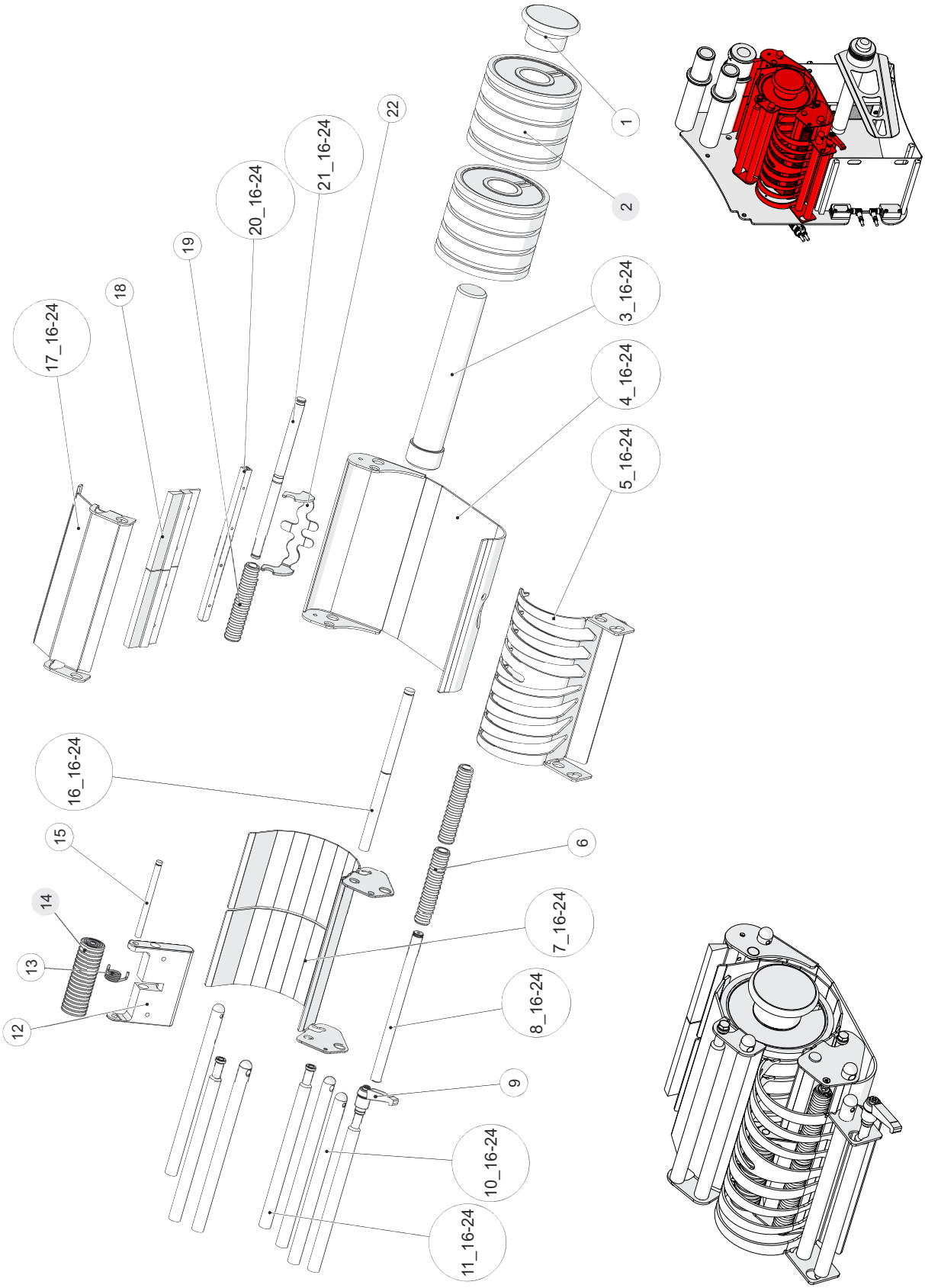

Schlaufeneinheit / Loop unit (2/5)

Pos.	Art. No.	Part	Assembly	English	#
1	70007872	Drehgriff		grip	1
2	70004647		Walze	roller	2
3_08	70007870	Welle		shaft	1
3_16-24	70007871	Welle		shaft	1
4_08	70004304	Blech		sheet	1
4_16-24	70004060	Blech		sheet	1
5_08	70004254	Blech		Sheet	1
5_16-24	70004043	Blech		Sheet	1
6	621374	Rolle		Roller	2
7_08	70004256	Blech		sheet	1
7_16-24	70004045	Blech		sheet	1
8_08	70004287	Bolzen		bolt	1
8_16-24	70004088	Bolzen		bolt	1
9	093149	Klemmhebel_M05x10_Gr.1_A2 Standard		Clamping lever M5x10Gr.1 A2	1
10_08	70004283	Stange		bar	1
10_16-24	70004111	Stange		bar	4
11_08	70007875	Stange		bar	1
11_16-24	70007876	Stange		bar	3
12	600133	Hebel		lever	1
13	619309	Schenkelfeder		spiral	1
14	600134		Rolle	roller	1
15	600136	Stange		bar	1
16_08	70004286	Stange		bar	1
16_16-24	70004089	Stange		bar	1
17_08	70002328	Blech		sheet	1
17_16-24	70003899	Blech		sheet	1
18	70004095	Bürste		brush	2
19	621374	Rolle		Roller	1
20_08	70004332	Bolzen		bolt	1
20_16-24	70004094	Bolzen		bolt	1
21_08	70004316	Bolzen		bolt	1
21_16-24	70004093	Bolzen		bolt	1
22	70004061	Blech		sheet	1
23	70008793	Achse		axle	1

Schlaufeneinheit / Loop unit (3/5)

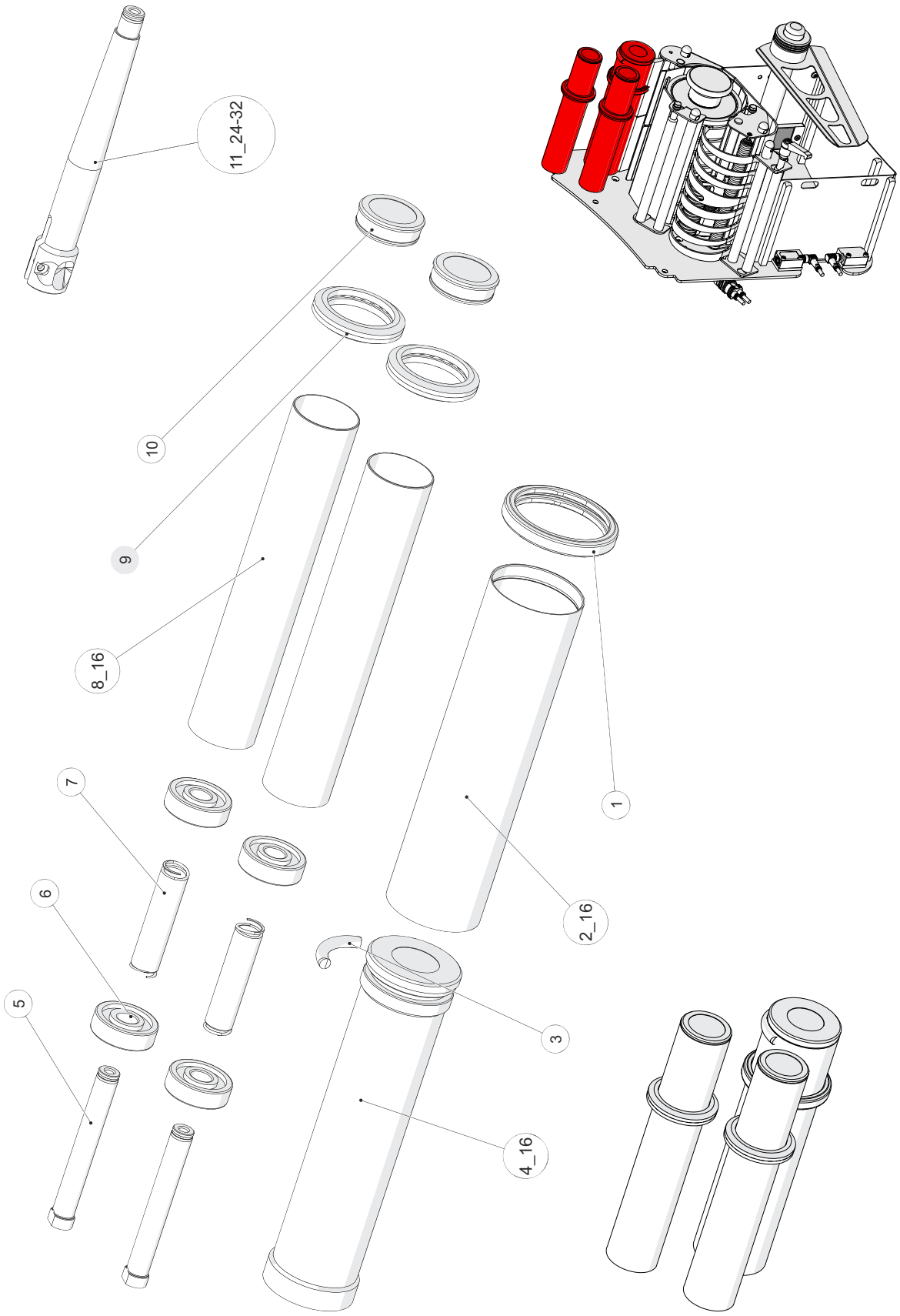

Schlaufeneinheit / Loop unit (4/5)

Pos.	Art. No.	Part	Assembly	English	#
1	70004224	Ring		ring	1
2_08	70004350		Rohr	tube	1
2_16	70005399		Rohr	tube	1
2_24	70004642		Rohr	tube	1
3	70004926	Formteil		mould	1
4_08	70004349	Bolzen		bolt	1
4_16	70002477	Bolzen		bolt	1
4_24	70004641	Bolzen		bolt	1
5	70002461	Bolzen		bolt	2
6	617579	Kunststoffkugellager		Plastic ball bearing 6200 sp.10.2x30x9rt	4
7	618301	Druckfeder		Pressure	2
8_08	70001544	Rolle		roller	1
8_16	70001532	Rolle		roller	2
8_24	70001533	Rolle		roller	1
9	70002876		Fuehrungsstueck	guide block	2
10	70002551	Deckel		cover	2
11_24-32	70008793	Achse		axle	1

Schlaufeneinheit / Loop unit (5/5)

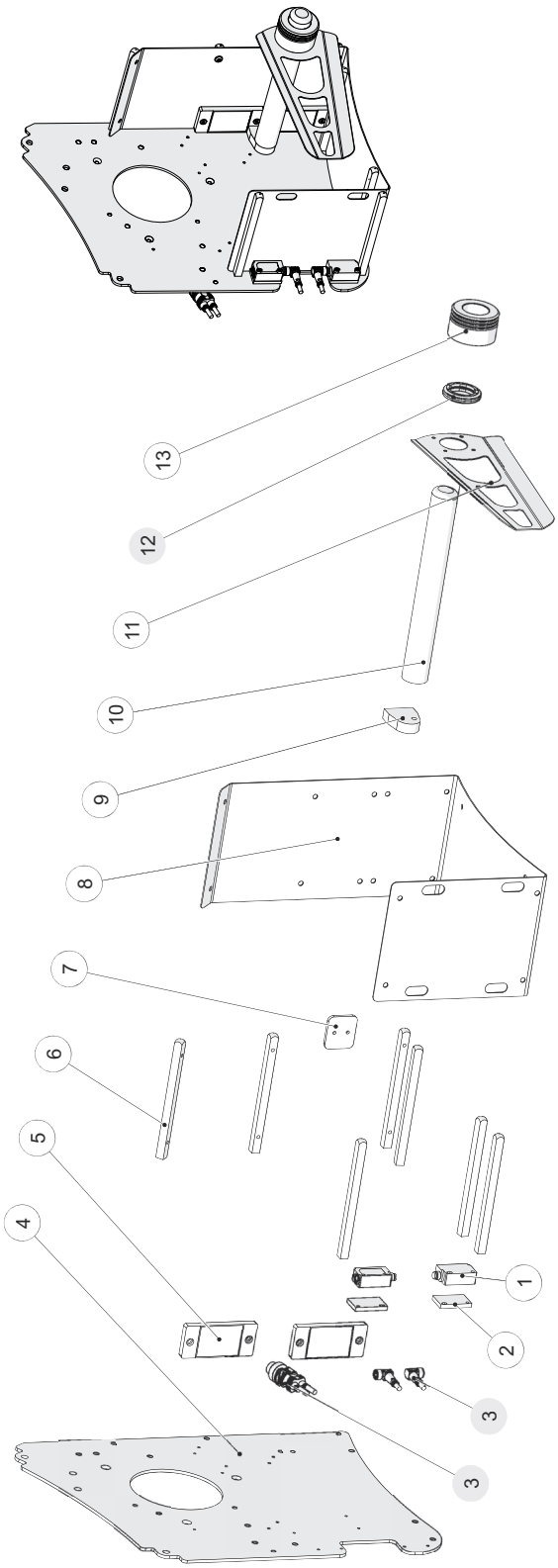

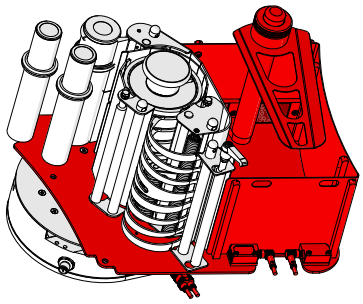

Pos.	Art. No.	Part	Assembly	English	#
1	618420	Lichtschranke		Light	2
2	70025097	Platte		plate	2
3	618127		Kabelstecker	cable plug	1
4	70002428	Platte		plate	1
5	097297	Reflektor_mit_Mikro_Tripel_RL_74x30 Standard		Reflector RL 74 x 30	2
6	70004117	Stange		bar	7
7	70004080	Blech		sheet	1
8	70004044	Formteil		mould	1
9	70004119	Platte		plate	1
10	70005181	Bolzen		bolt	1
11	70005016	Scheibe		disc	1
12	70002884		Fuehrungsstueck	guide block	1
13	70005017	Buchse		bush	1
14	70003246	Bolzen		bolt	1
16	70005181	Bolzen		bolt	1
26	70004332	Bolzen		bolt	1

Abtastung kapazitiv / Label sensor capacitive

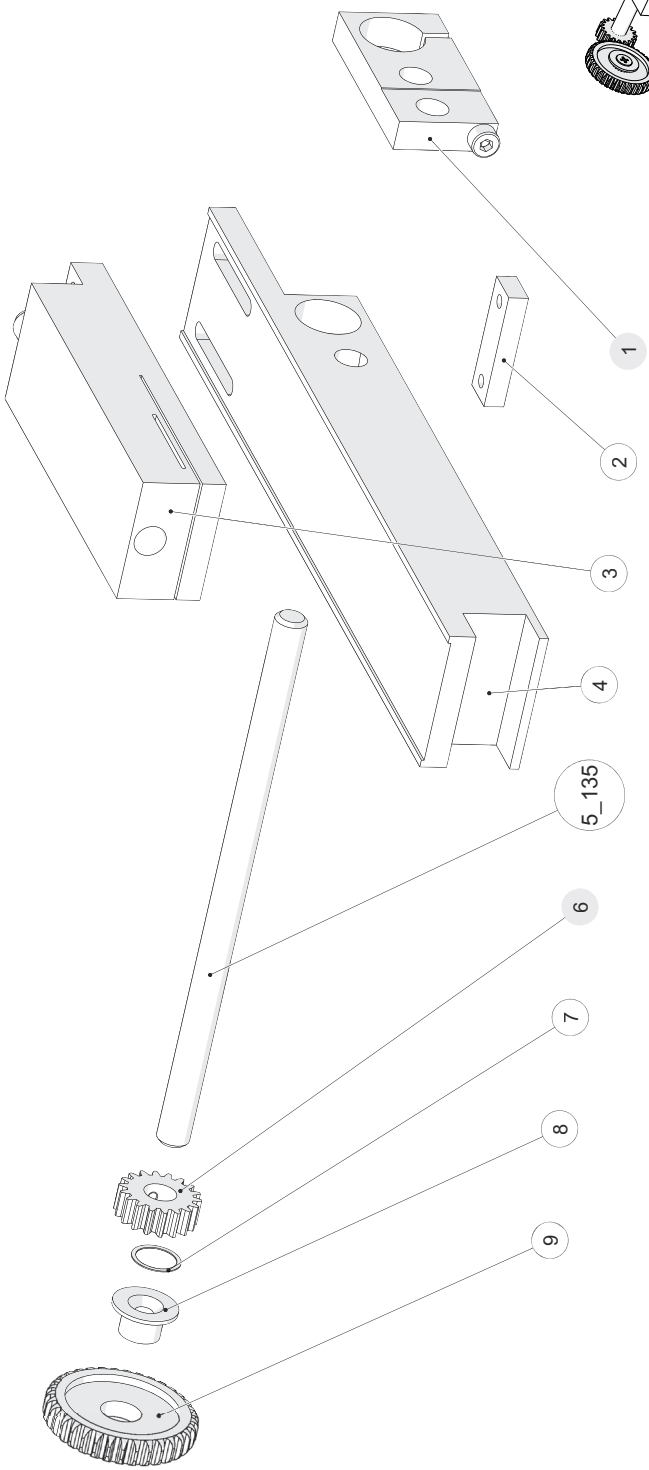

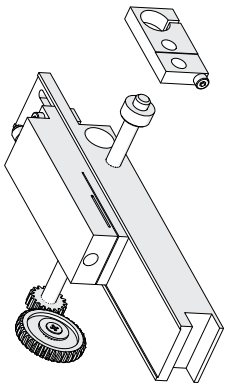

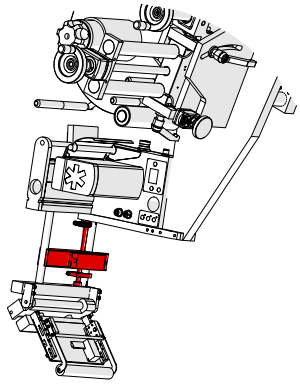

Pos.	Art. No.	Part	Assembly	English	#
1	646781		Klemmstueck	clamping piece	1
2	787448	Leiste		rail	1
3	617343	Kap_Etikettensensor__Teach_In Standard		Cap. label sensor teach in KSSTI 600	1
4	787447	Leiste		rail	1
5_135	616390	Spindel		lead scew	1
5_155	616393	Stange		Bar	1
5_200	647329		Feinverstellung	fine adjustment	1
5_220	646805	Stange		Bar	1
5_300	646845		Feinverstellung	fine adjustment	1
5_320	616394	Stange		Bar	1
5_707	646846		Feinverstellung	fine adjustment	1
6	646515		Zahnrad	gearwheel	1
7	611163	Federscheibe__FS_10x12 Standard		Spring washer FS 10x12	1
8	646541	Distanz		spacer	1
9	646542	Zahnrad		Gearwheel	1

Abtastung / Label sensor FS03 (1/2)

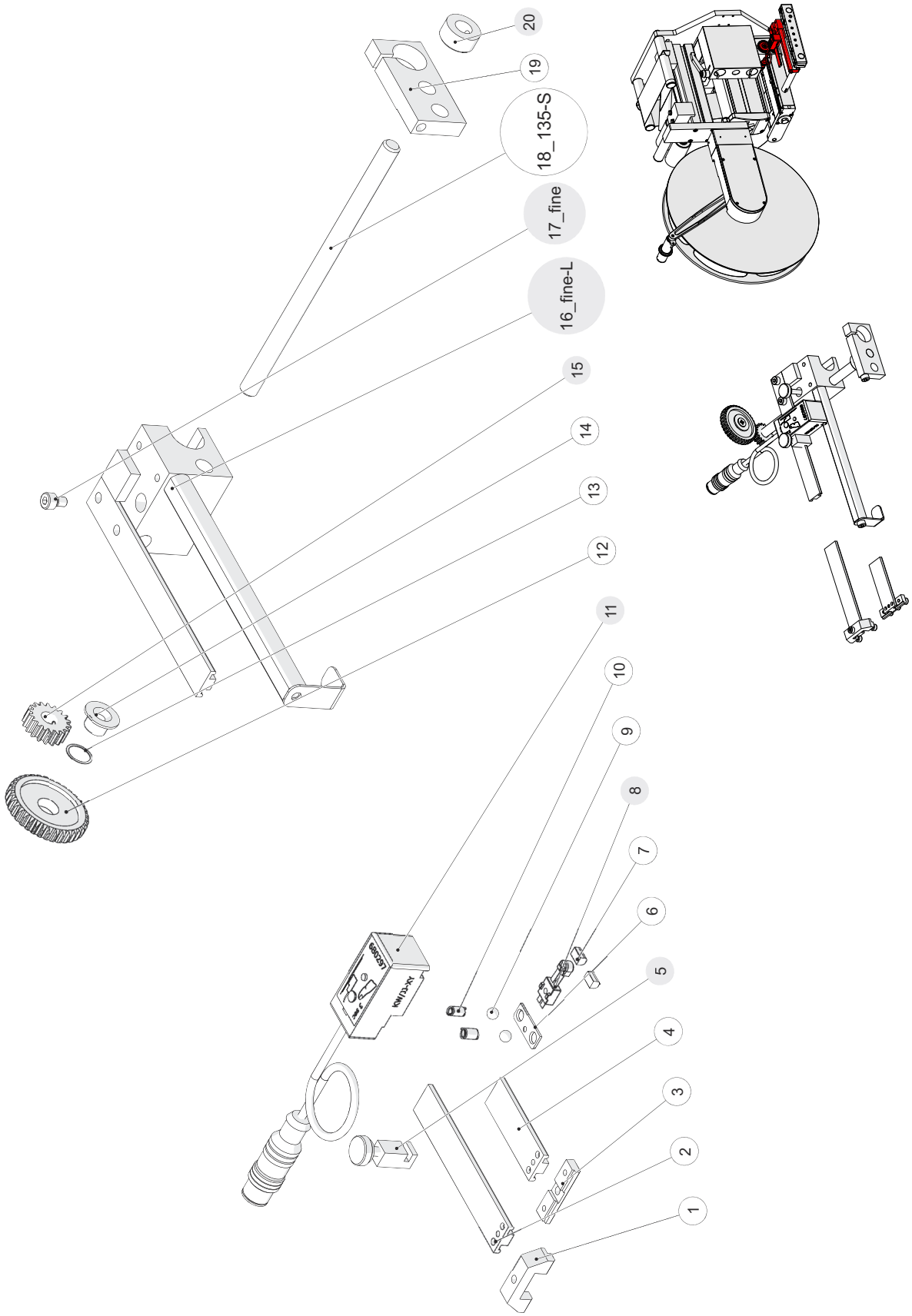

Abtastung / Label sensor FS03 (2/2)

Pos.	Art. No.	Part	Assembly	English	#
1	646819	Leiste		Rail	1
2	647105	Leiste		rail	1
3	647314	Leiste		Rail	1
4	647167	Leiste		rail	1
5	680268		Anschlag	stop for	1
6	680257	Blech		sheet	1
7	680252	Formteil		mould	2
8	680256		Halterung	holder	1
9	611539	KU.5-1.4301 Standard		Ball KU.5-1.4301	2
10	611560	VD_078 Standard		Pressure spring 0,5x4,5x15	2
11	680297		Taster	sensor	1
12	646542	Zahnrad		Gearwheel	1
13	611163	Federscheibe__FS_10x12 Standard		Spring washer FS 10x12	1
14	646541	Distanz		spacer	1
15	646515		Zahnrad	gearwheel	1
16_fine-L	646636		Halterung	holder	1
16_fine-R	646635		Halterung	holder	1
16_normal-L	646634		Halterung	holder	1
16_normal-R	646633		Halterung	holder	1
17_fine	646637		Sonderschraube	special screw	1
17_normal	646434		Sonderschraube	special screw	1
18_135	646844		Feinverstellung	fine adjustment	1
18_135-S	616390	Spindel		lead scew	1
18_155	616393	Stange		Bar	1
18_200	647329		Feinverstellung	fine adjustment	1
18_200-S	646806	Spindel		lead scew	1
18_220	646805	Stange		Bar	1
18_300	646845		Feinverstellung	fine adjustment	1
18_300-S	616391	Spindel		lead scew	1
18_320	616394	Stange		Bar	1
18_707	646846		Feinverstellung	fine adjustment	1
18_707-S	616392	Spindel		lead scew	1
19	616130	Platte		Plate	1
20	091859	DIN_705-A8_komplett Standard		Set collar DIN 705-A 8 complete	1

Abtastung optoelektronisch / Label sensor optoelectronic standard

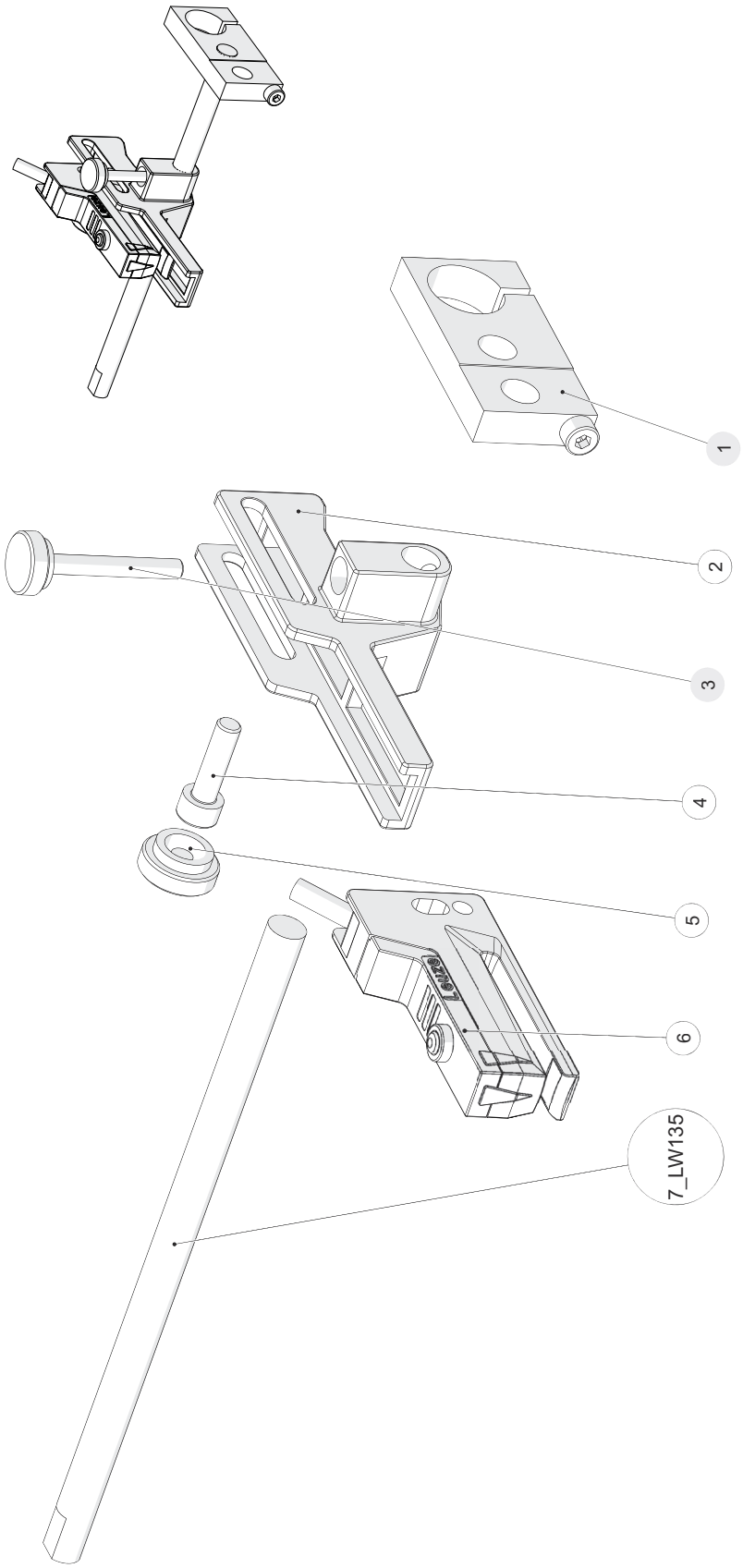

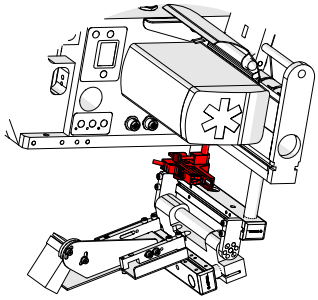

Pos.	Art. No.	Part	Assembly	English	#
1	646781		Klemmstueck	clamping piece	1
2	70020468	Formteil		mould	1
3	646434		Sonderschraube	special screw	1
4	610875	M5-912 DIN 912 M5 x 18 --- 16C-8.8-Edelstahl-blank		Hexagon socket head screw M5x18 DIN912 r	1
5	611042	Rändel-Schraubenkopf_M5 Standard		Knurled-screw head f M5	1
6	618870	Gabellichtschranke		Forked	1
7_LW135	616393	Stange		Bar	1
7_LW200	646805	Stange		Bar	1
7_LW300	616394	Stange		Bar	1

Abtastung optoelektronisch fein / Label sensor optoelectronic fine

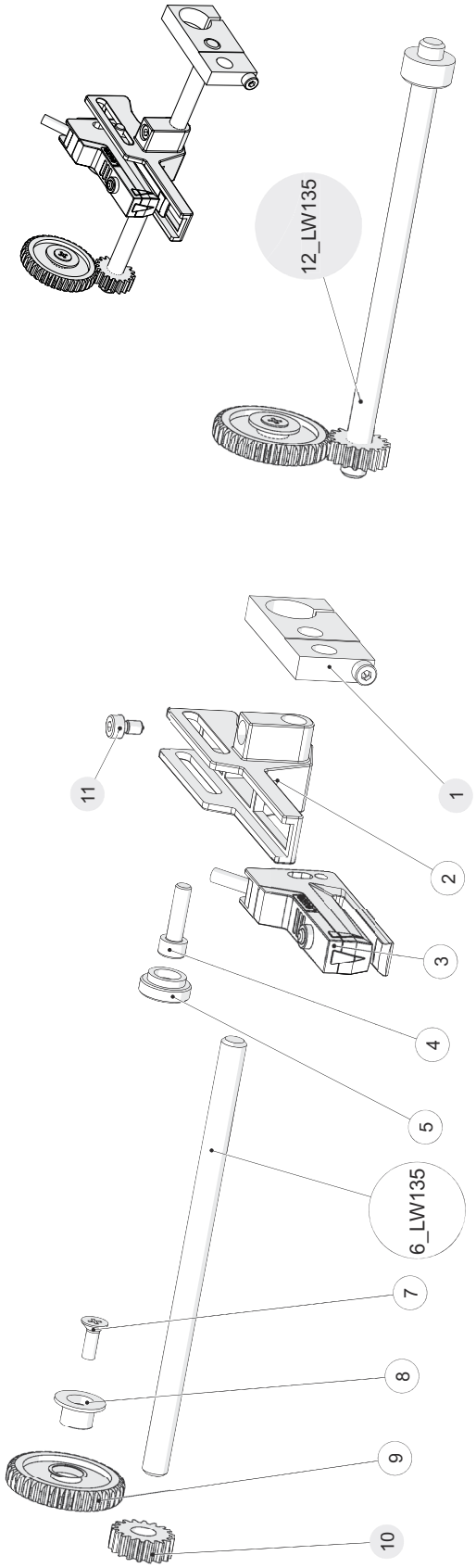

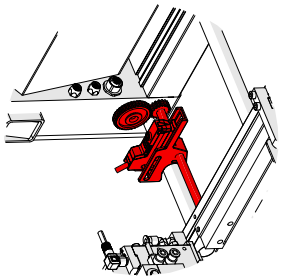

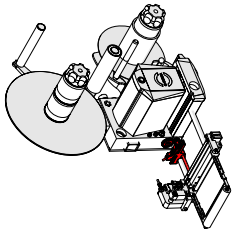

Pos.	Art. No.	Part	Assembly	English	#
1	646781		Klemmstueck	clamping piece	1
2	70020468	Formteil		mould	1
3	618870	Gabellichtschranke		Forked	1
4	610875	Zylinderschraube M5x18 DIN912 r		Hexagon socket head screw M5x18 DIN912 r	1
5	611042	Rändel-Schraubenkopf_M5 Standard		Knurled-screw head f M5	1
6	616130	Platte		Plate	1
6_LW135	616390	Spindel		lead scew	1
6_LW200	646806	Spindel		lead scew	1
6_LW300	616391	Spindel		lead scew	1
6_LW707(+>300)	616392	Spindel		lead scew	1
7	611233	Senkschraube M4x12 DIN965 r		Countersunk screw M4x12 DIN965 r	1
8	646541	Distanz		spacer	1
9	646542	Zahnrad		Gearwheel	1
10	646515		Zahnrad	gearwheel	1
11	646637		Sonderschraube	special screw	1
12_LW135	646844		Feinverstellung	fine adjustment	1
12_LW200	647329		Feinverstellung	fine adjustment	1
12_LW300	646845		Feinverstellung	fine adjustment	1
12_LW707(+>300)	646846		Feinverstellung	fine adjustment	1

Ablösekante Rolle / Peel plate roller (1/2)

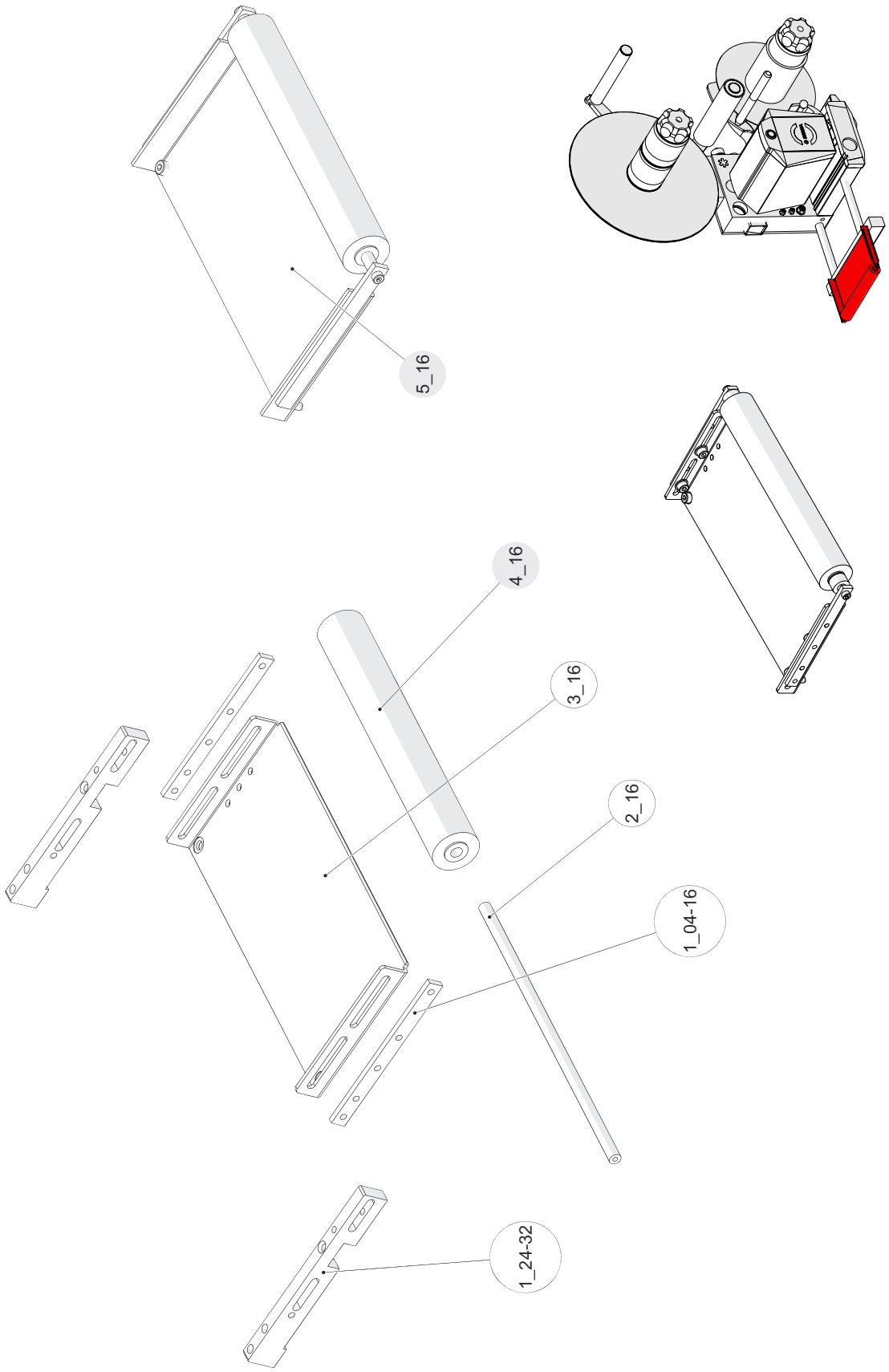

Ablösekante Rolle / Peel plate roller (2/2)

Pos.	Art. No.	Part	Assembly	English	#
1_04-16	690437	Leiste		Rail	4
1_24-32	601114	Leiste		Rail	2
2_04-08	690418	Stange		bar	2
2_16	690419	Stange		bar	2
2_24	601116	Stange		bar	2
2_32	602627	Stange		bar	2
3_04-08	692326	Blech		Sheet	2
3_16	692327	Blech		Sheet	2
3_24	601115	Blech		Sheet	2
3_32	602630	Blech		Sheet	2
4_04	70014590		Walze	roller	2
4_08	70014604		Walze	roller	2
4_16	70014613		Walze	roller	1
4_24	70014627		Walze	roller	2
4_32	70014630		Walze	roller	2
5_04	692350		Abloesekante	dispensing beak	2
5_08	692351		Abloesekante	dispensing beak	2
5_16	692352		Abloesekante	dispensing beak	2
5_24	601110		Abloesekante	dispensing beak	2
5_32	602632		Abloesekante	dispensing beak	2

Ablösekante Rolle gefedert / Peel plate sprung roller (1/2)

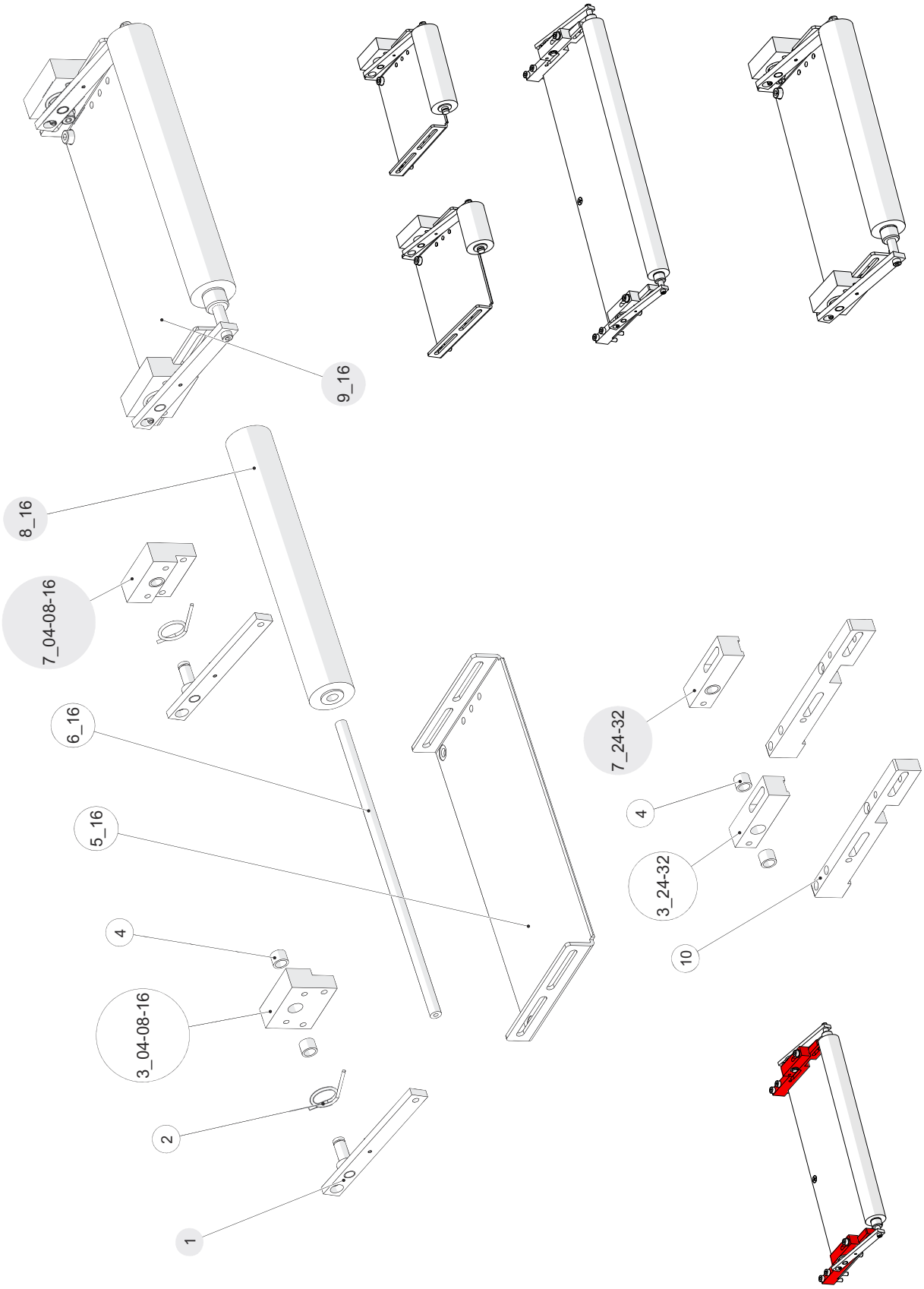

Ablösekante Rolle gefedert / Peel plate sprung roller (1/2)

Pos.	Art. No.	Part	Assembly	English	#
1	692020		Hebel	lever	2
2	692349	Schenkelfeder		spiral spring	2
3_04-08-16	692356	Platte		Plate	1
3_24-32	601121	Klotz		Block	1
4	093234	DU-Buchse PAP 0606 P10		Cylindrical bush 0606 DU	4
5_04-08	692326	Blech		Sheet	1
5_16	692327	Blech		Sheet	1
5_24	601115	Blech		Sheet	1
5_32	602630	Blech		Sheet	1
6_04	692026	Stange		Bar	1
6_08	692025	Stange		Bar	1
6_16	690419	Stange		bar	1
6_24	601118	Stange		bar	1
6_32	602634	Stange		bar	1
7_04-08-16	692357		Platte	plate	1
7_24-32	601135		Klotz	block	1
8_04	70014590		Walze	roller	1
8_08	70014604		Walze	roller	1
8_16	70014613		Walze	roller	1
8_24	70014627		Walze	roller	1
8_32	70014630		Walze	roller	1
9_04	692360		Abloesekante	dispensing beak	1
9_08	692361		Abloesekante	dispensing beak	1
9_16	692364		Abloesekante	dispensing beak	1
9_24	601111		Abloesekante	dispensing beak	1
9_32	602633		Abloesekante	dispensing beak	1
10	601114	Leiste		Rail	2

Ablösekante / Peel plate 15° (1/2)

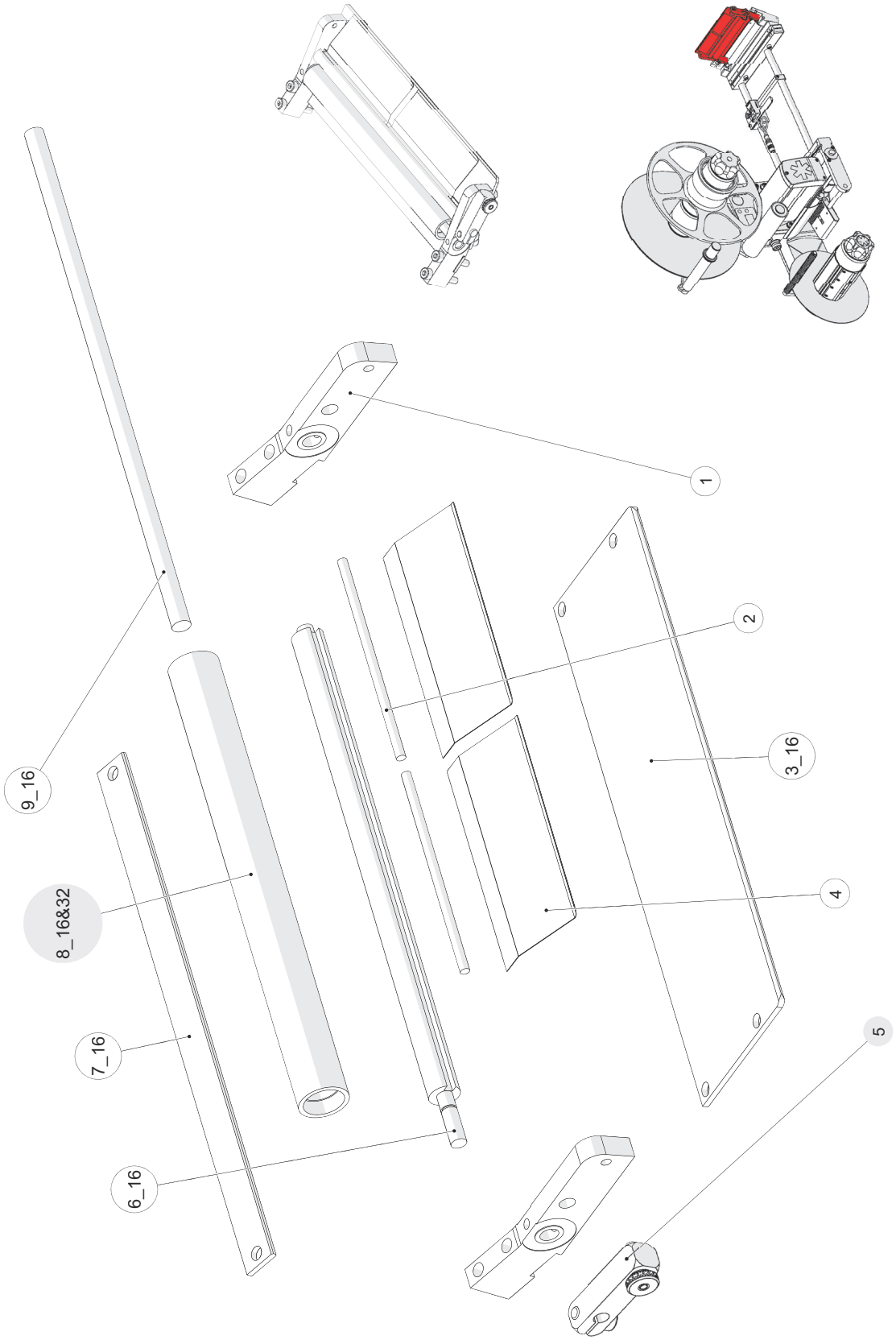

Ablösekante / Peel plate 15° (2/2)

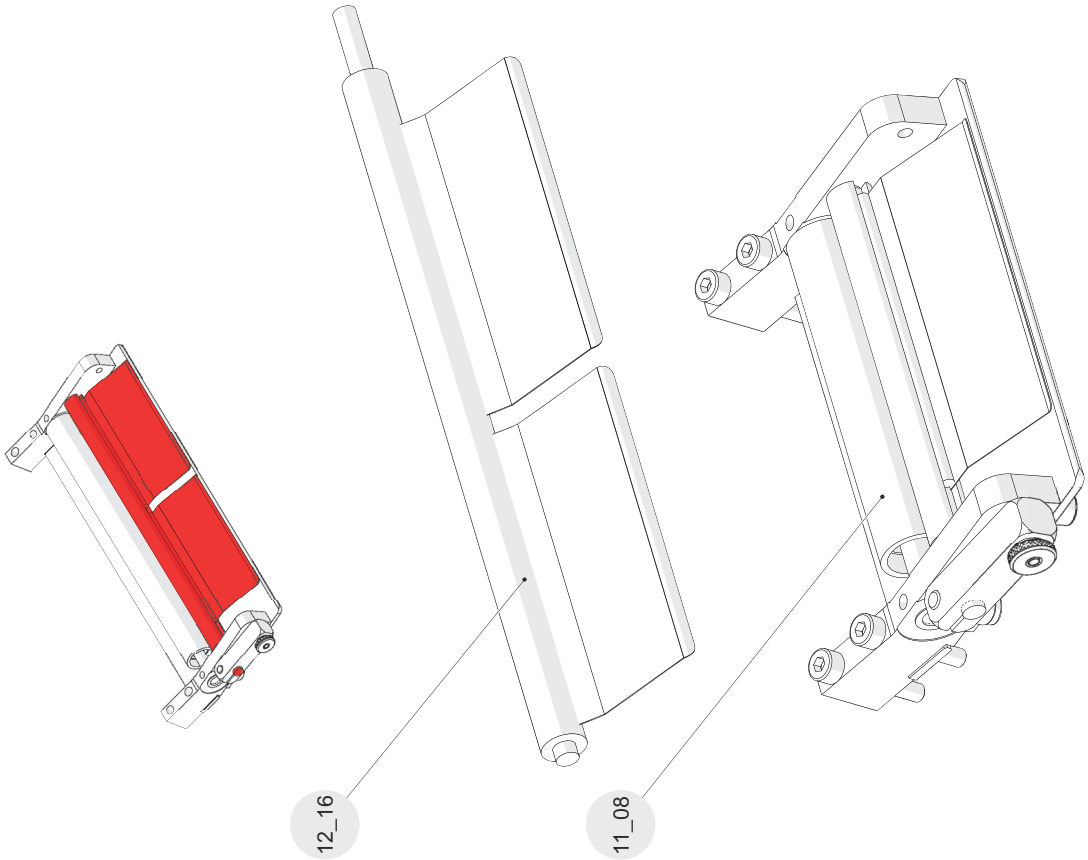

Pos.	Art. No.	Part	Assembly	English	#
1	601128	Leiste		Rail	2
2	072058	Stange	Stange	bar	2
3_08	692373	Blech		Sheet	1
3_16	692369	Blech		Sheet	1
3_24	601124	Blech		Sheet	1
3_32	602628	Blech		sheet	1
4	079233	Blattfeder		leaf spring	2
5	090468		Hebel	lever	1
6_08	692119	Stange		Bar	1
6_16	692171	Stange		Bar	1
6_24	601130	Stange		Bar	1
6_32	602569	Stange		Bar	1
7_08	692374	Blech		Sheet	1
7_16	692370	Blech		Sheet	1
7_24	601129	Blech		Sheet	1
7_32	602203	Blech		Sheet	1
8_08	616108		Rolle	roller	1
8_16&32	616135		Rolle	roller	1
8_24	675578		Rolle	roller	1
9_08	692331	Stange		bar	1
9_16	692330	Stange		bar	1
9_24	601116	Stange		bar	1
9_32	602627	Stange		bar	1
11_08	692367		Abloesekante	dispensing beak	1
11_16	692368		Abloesekante	dispensing beak	1
11_24	601131		Abloesekante	dispensing beak	1
11_32	602635		Abloesekante	dispensing beak	1
12_08	692110		Bremsblech	leaf	1
12_16	692160		Bremsblech	leaf	1
12_24	601134		Bremsblech	leaf	1
12_32	602580		Bremsblech	leaf	1

Ablösekante / Peel plate 100 / 160

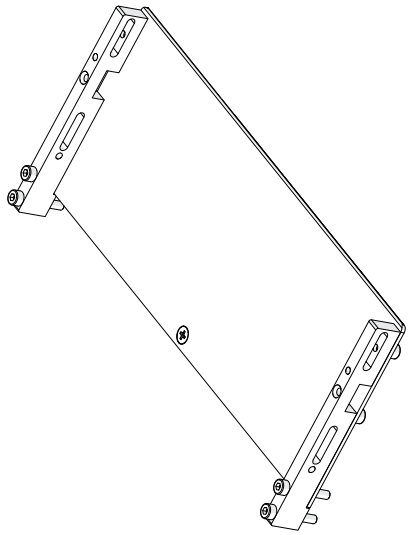

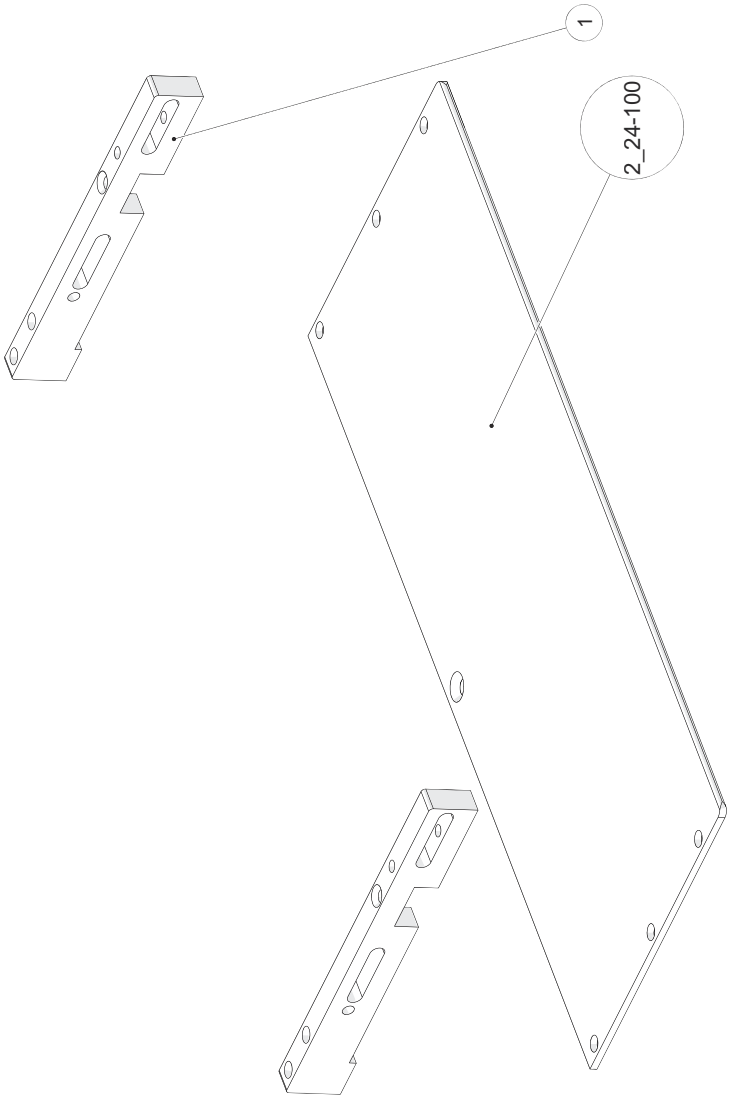

Pos.	Art. No.	Part	Assembly	English	#
1	601114	Leiste		Rail	2
2_08-100	692078	Blech		Sheet	1
2_08-160	692015	Blech		Sheet	1
2_16-100	692088	Blech		Sheet	1
2_16-160	692016	Blech		Sheet	1
2_24-100	601115	Blech		Sheet	1
2_24-160	601113	Blech		Sheet	1
2_32-100	602630	Blech		Sheet	1
2_32-160	70000529	Blech		Sheet	1

Ablösekante Bürste / Peel plate brush

Pos.	Art. No.	Part	Assembly	English	#
1_08	70001297		Abloesekante	dispensing beak	1
1_16	70001298		Abloesekante	dispensing beak	1
1_24	70001299		Abloesekante	dispensing beak	1
2	70001295	Blech		sheet	2
3	70001296	Blech		sheet	2
4_08	70001301	Bürste		brush	1
4_16	70001300	Bürste		brush	1
4_24	70001302	Bürste		brush	1
5_08	692326	Blech		Sheet	1
5_16	692327	Blech		Sheet	1
5_24	601115	Blech		Sheet	1
6_24	601114	Leiste		Rail	2

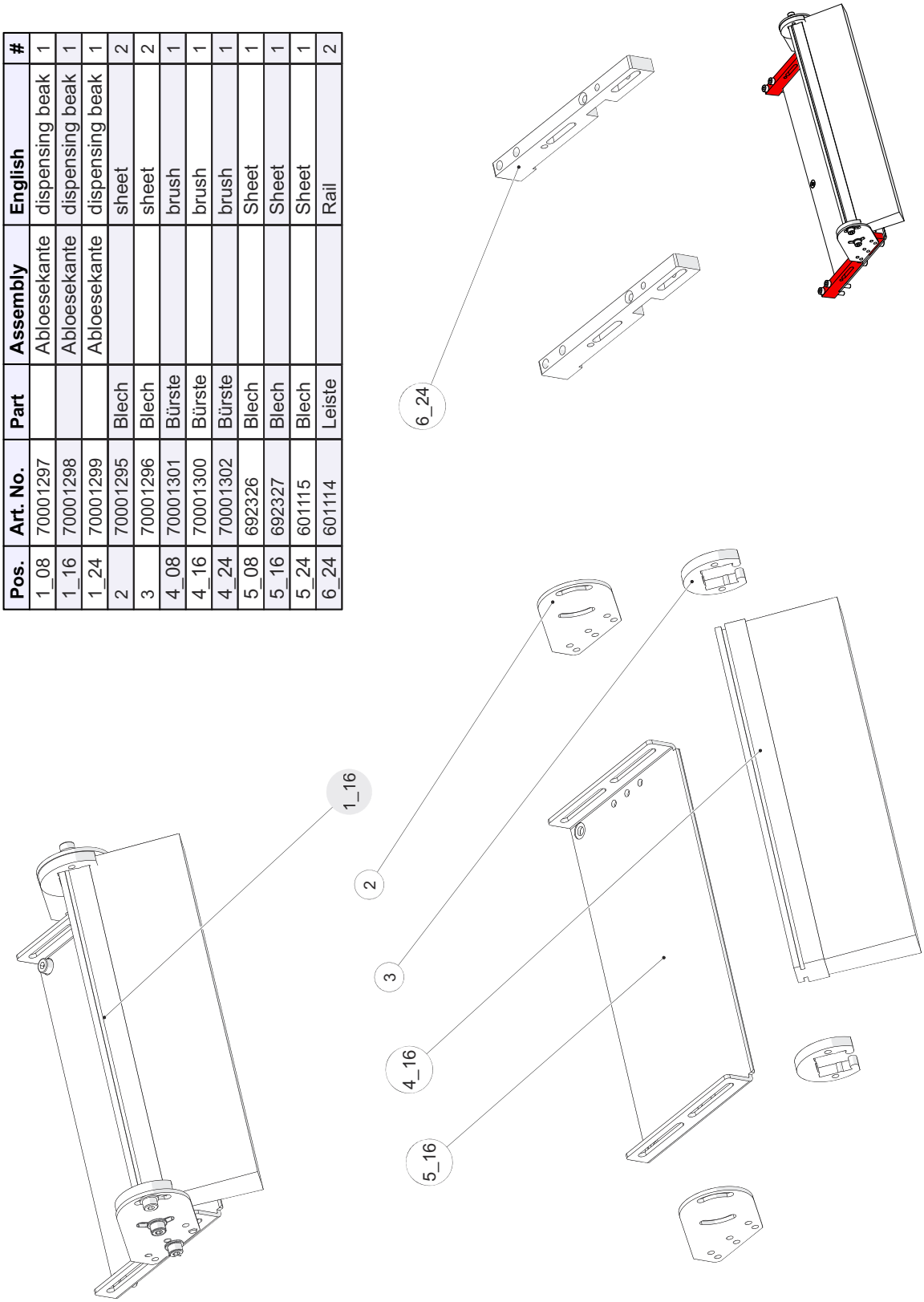

Ablösekante schwenkbar pneumatisch / Peel plate pivot pneumatic (1/10)

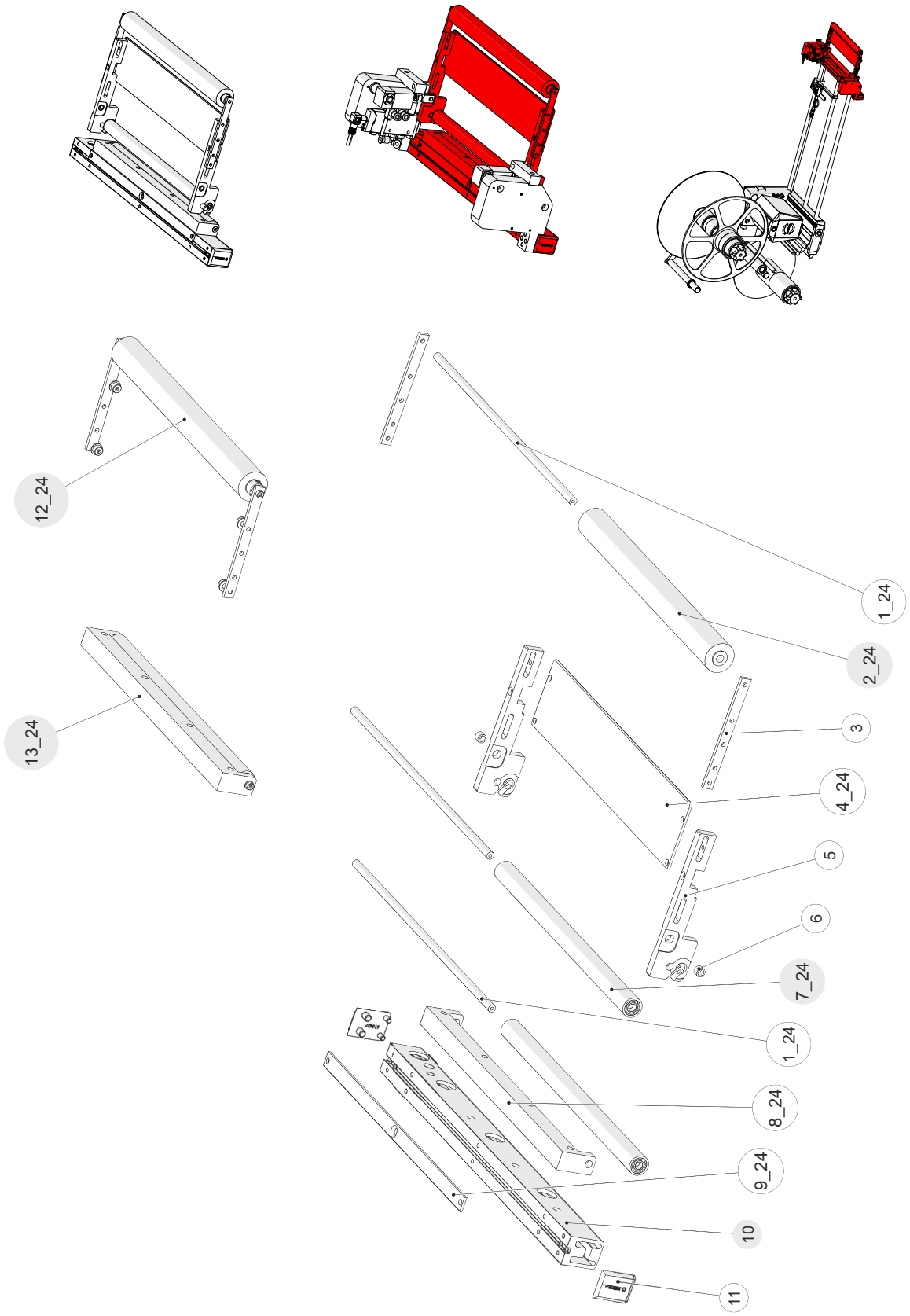

Ablösekante schwenkbar pneumatisch / Peel plate pivot pneumatic (2/10)

Pos.	Art. No.	Part	Assembly	English	#
1_24	601116	Stange		bar	3
1_32	602627	Stange		bar	1
2_24	70014627		Walze	roller	1
2_24(2x08)	70014604		Walze	roller	1
2_32	70014629		Walze	Roller	1
2_32(2x16)	70014613		Walze	roller	1
3	690437	Leiste		Rail	2
4_24	601124	Blech		Sheet	1
4_32	602628	Blech		sheet	1
5	601123	Leiste		rail	2
6	093232	DU-Buchse PAP 0505 P10		Cylindrical bush 0505 DU	2
7_24	675578		Rolle	roller	2
8_24	70000034	Leiste		rail	1
8_32	70000035	Leiste		rail	1
9_24	601129	Blech		Sheet	1
9_32	602203	Blech		Sheet	1
9_32(2x16)	616135		Rolle	roller	2
10	601125		Leiste	rail	1
11	616427	Deckel		cover	2
12_24	601120		Andrückeinheit	application unit	1
12_32	602631		Andrückeinheit	application unit	1
13_24	70000175		Umlenkrolle	reversing roller	1
13_32	70000176		Umlenkrolle	reversing roller	1

Ablösekante schwenkbar pneumatisch / Peel plate pivot pneumatic (3/10)

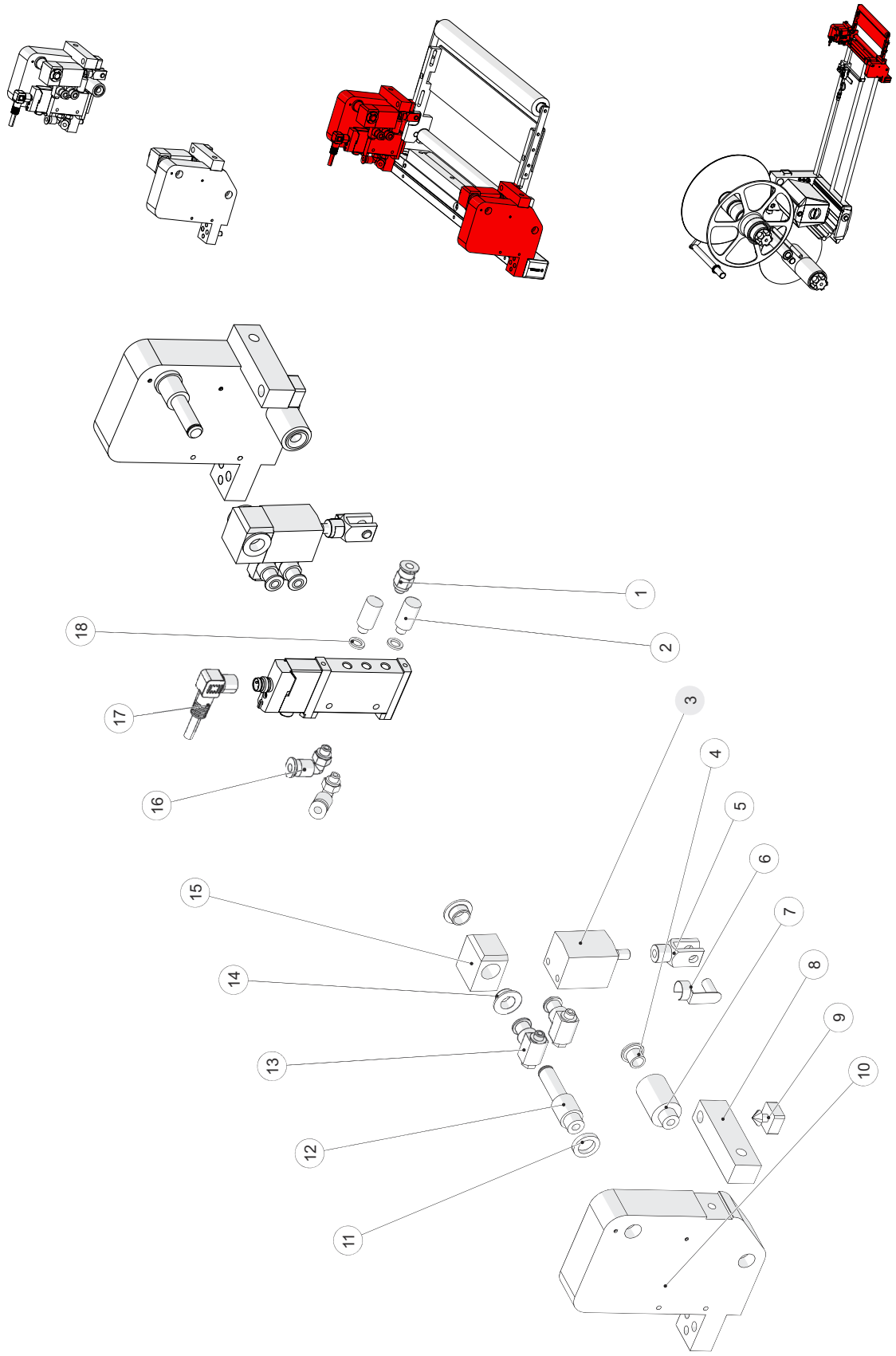

Ablösekante schwenkbar pneumatisch / Peel plate pivot pneumatic (4/10)

Pos.	Art. No.	Part	Assembly	English	#
1	613394	QSM_M5_4_153304 Standard		Connection QSM-M5-4 153304	1
2	093941	U_M5_4645 Standard		Silencer U-M5 1205858	2
3	611967	ADVC_12_10_A_P_188095 Standard		Push-in/threaded L-fitt. QSMLL-M5-4	2
4	613400	DU-Bundbuchse PAF 06080 P10		Flanged bush BB 0608 DU	2
5	096089	Gabelkopf__M5 Standard		Fork head 5x10 DIN 71752	2
6	096073	ES_Bolzen_5x10 Standard		ES bolt 5x10	2
7	690453	Distanz		spacer	2
8	690412	Leiste		rail	2
9	611598	Zargenpuffer_Typ_6 Standard		Buffer Type 6	2
10	690455	Platte		plate	2
11	690470	Ring		ring	2
12	690463	Bolzen		bolt	2
13	093194	GRLA_M5_QS_4_LF_C_175056 Standard		Swivel flow control valve 175056	4
14	613447	GFM_0810_05 Standard		Flanged bush GFM-0810-05	2
15	690464	Stein		block	2
16	611586	QSML_M5_4_153333 Standard		Push-in/threaded L-fitting 153333	2
17	097211	Steuerkabel__M8_Bu_3p_90°_2m		Control cable M8 jack 3-channel 90° 2m	1
18	093924	O_M5_3565 Standard		Nipple conical 0-M5	2

Ablösekante schwenkbar pneumatisch / Peel plate pivot pneumatic (5/10)

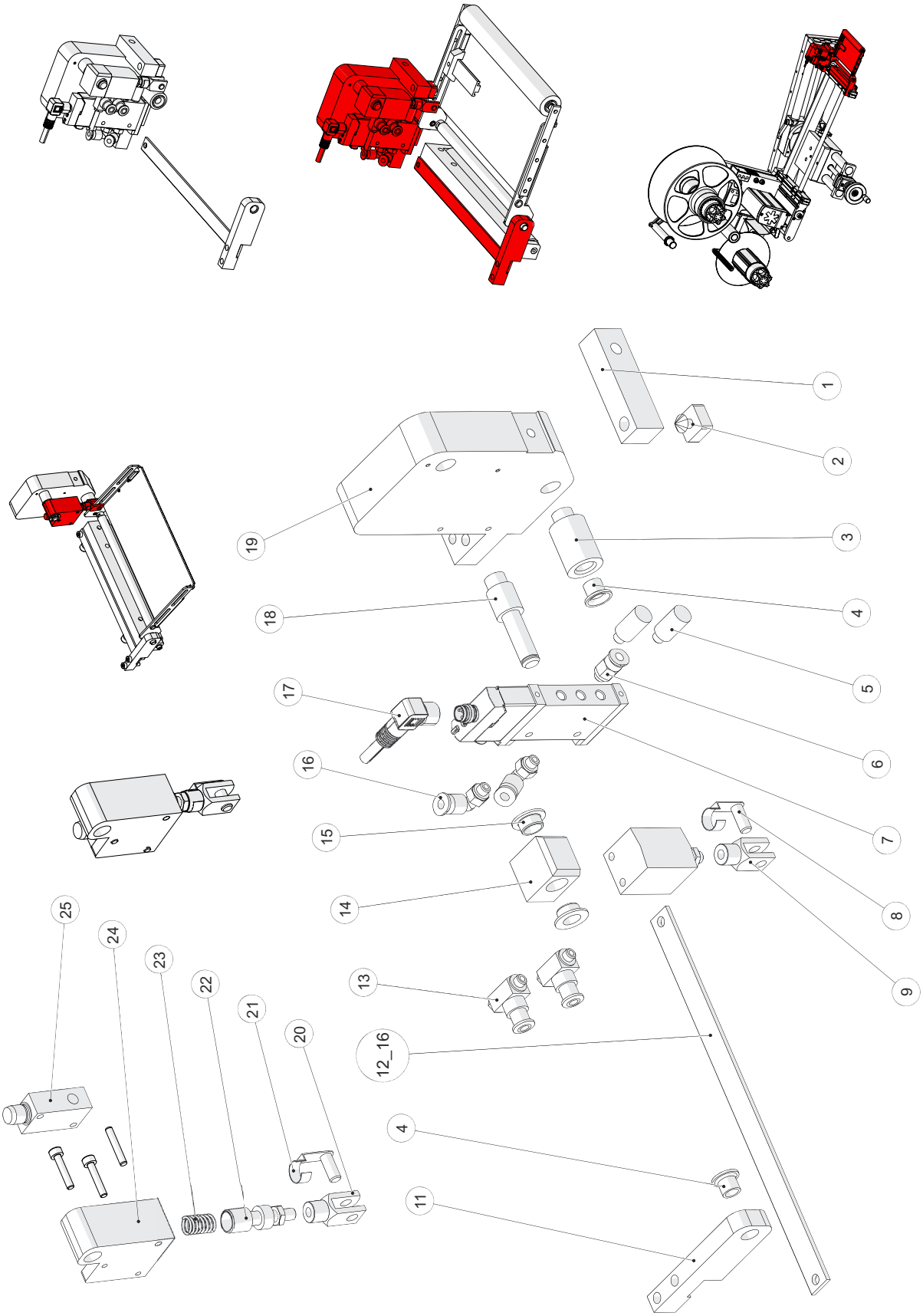

Ablösekante schwenkbar pneumatisch / Peel plate pivot pneumatic (6/10)

Pos.	Art. No.	Part	Assembly	English	#
1	690412	Leiste		rail	1
2	611598	Zargenpuffer_Typ_6 Standard		Buffer Type 6	1
3	690453	Distanz		spacer	1
4	613400	DU-Bundbuchse PAF 06080 P10		Flanged bush BB 0608 DUt	2
5	093941	U_M5_4645 Standard		Silencer U-M5 1205858t	2
6	613394	QSM_M5_4_153304 Standard		Connection QSM-M5-4 153304	1
7	618033	VUVG_L10_M52_RT_M5_1R8L_564212		Valve 572634 VUVG-L10-M52-RT-M5-1R8L	1
8	096073	ES_Bolzen_5x10 Standard		ES bolt 5x10	1
9	096089	Gabelkopf__M5 Standard		Fork head 5x10 DIN 71752	1
10	611967	ADVC_12_10_A_P_188095 Standard		Push-in/threaded L-fitt. QSMLL-M5-4	1
11	690454	Leiste		rail	1
12_08	692374	Blech		Sheet	1
12_16	692370	Blech		Sheet	1
13	093194	GRLA_M5_QS_4_LF_C_175056 Standard		Swivel flow control valve 175056t	2
14	690464	Stein		block	1
15	613447	GFM_0810_05 Standard		Flanged bush GFM-0810-05	2
16	611586	QSML_M5_4_153333 Standard		Push-in/threaded L-fitting 153333	2
17	097211	Steuerkabel__M8_Bu_3p_90°_2m		Control cable M8 jack 3-channel 90° 2m	1
18	690463	Bolzen		bolt	1
19	690455	Platte		plate	1
20	096089	Gabelkopf__M5 Standard		Fork head 5x10 DIN 71752	1
21	096073	ES_Bolzen_5x10 Standard		ES bolt 5x10	1
22	691012	Bolzen		bolt	1
23	091611	Druckfeder		pressure spring	1
24	690466	Stein		block	1
25	097281	IKF10BBDSX__62574 Standard		Proximity switch PNP S w plug	1

Ablösekante schwenkbar pneumatisch / Peel plate pivot pneumatic (7/10)

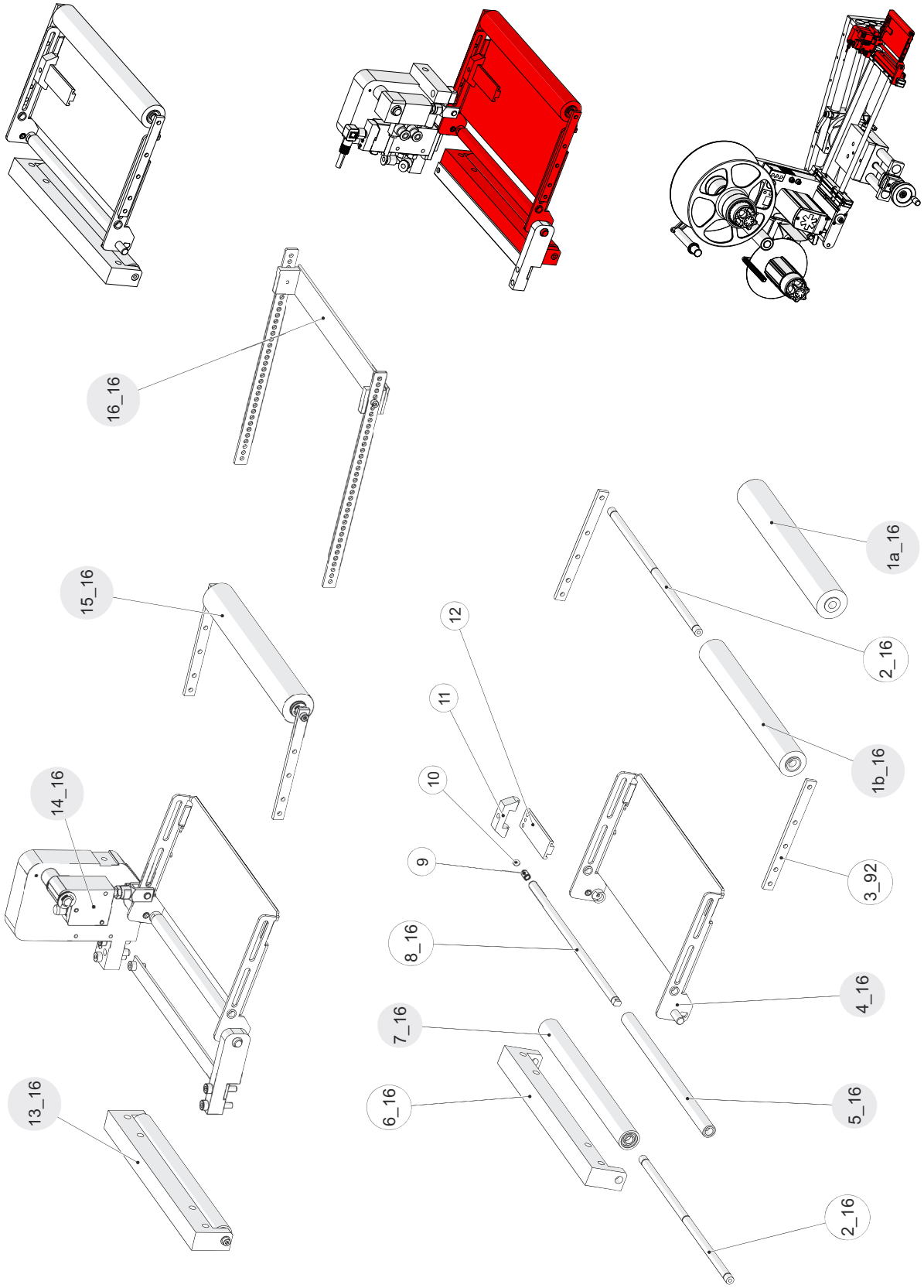

Ablösekante schwenkbar pneumatisch / Peel plate pivot pneumatic (8/10)

Pos.	Art. No.	Part	Assembly	English	#
1a_04	70014590		Walze	roller	1
1a_08	70014604		Walze	roller	1
1a_16	70014613		Walze	roller	1
1b_16	091878		Walze	roller	1
2_08	091699	Stange		bar	2
2_16	091814	Stange		bar	2
3_180	091854	Blech		Sheet	2
3_92	690437	Leiste		Rail	2
4_08	690030	Blech		Sheet	1
4_16	690436		Abloesekante	dispensing	1
5_08	616040	Rohr		Tube	1
5_16	616083		Rohr	tube	1
6_08	70000032	Leiste		rail	1
6_16	70000033	Leiste		rail	1
7_08	616108		Rolle	roller	1
7_16	616135		Rolle	roller	1
8_08	690037	Stange		Bar	1
8_16	690112	Stange		Bar	1
9	611560	VD_078 Standard		Pressure spring 0,5x4,5x15	1
10	611539	KU.5-1.4301 Standard		Ball KU.5-1.4301	1
11	646819	Leiste		Rail	1
12	647167	Leiste		rail	1
13_08	70000173		Umlenkrolle	reversing roller	1
13_16	70000174		Umlenkrolle	reversing roller	1
14_08	691010		Andrückeinheit	application unit	1
14_16	691013		Andrückeinheit	application unit	1
14_p08	690420		Schwenkzunge	pivot beak	1
14_p16	690425		Schwenkzunge	pivot beak	1
15_08	692114		Rolle	roller	1
15_16	692116		Rolle	roller	1
16_08	690405		Abloesekante	dispensing beak	1
16_16	690408		Abloesekante	dispensing beak	1

Ablösekante schwenkbar pneumatisch / Peel plate pivot pneumatic (9/10)

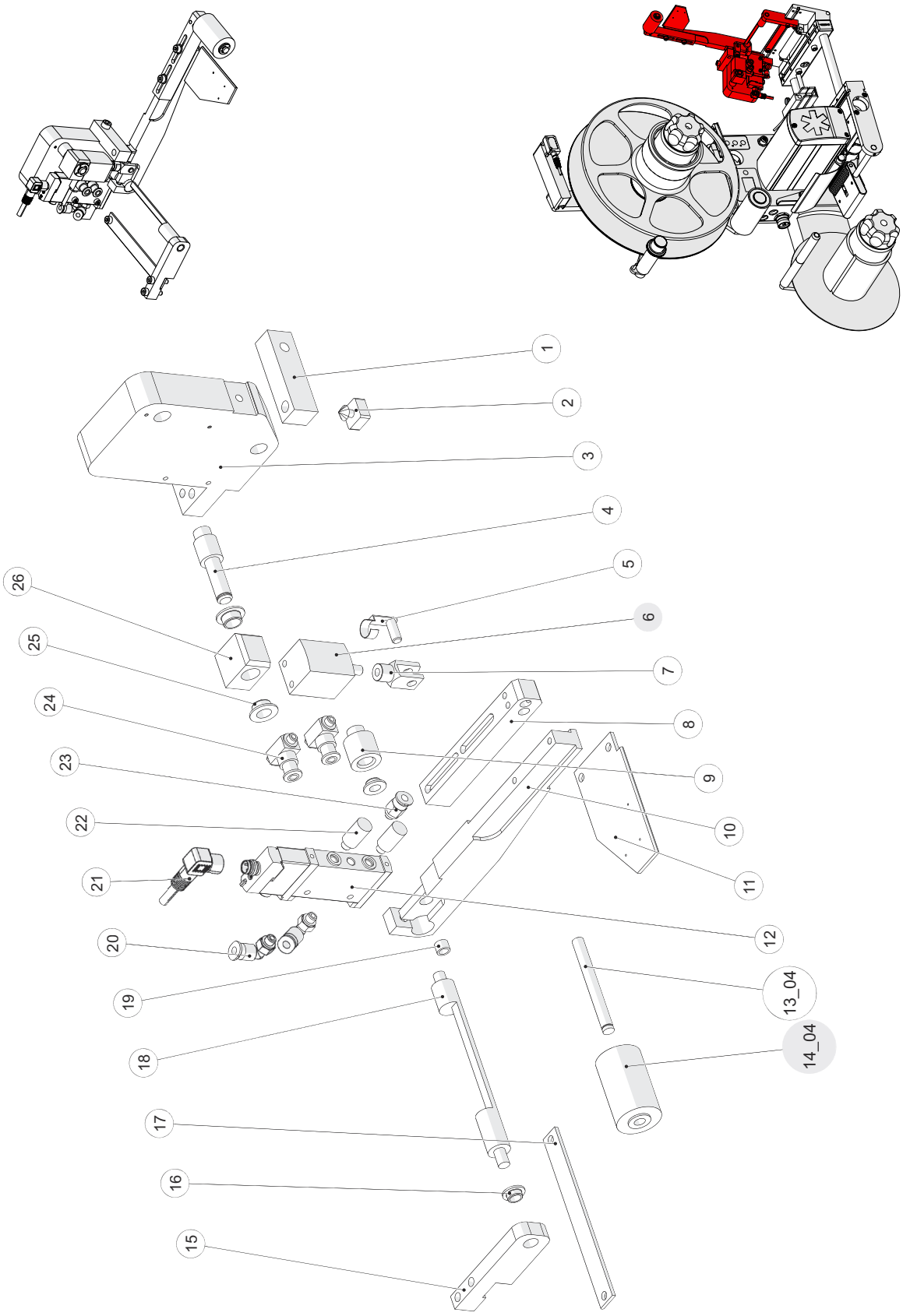

Ablösekante schwenkbar pneumatisch / Peel plate pivot pneumatic (10/10)

Pos.	Art. No.	Part	Assembly	English	#
1	690412	Leiste		rail	1
2	611598	Zargenpuffer_Typ_6 Standard		Buffer Type 6	1
3	690455	Platte		plate	1
4	690463	Bolzen		bolt	1
5	096073	ES_Bolzen_5x10 Standard		ES bolt 5x10	1
6	611967	ADVC_12_10_A_P_188095 Standard		Zylinder ADVC-12-10-A-P	1
7	096089	Gabelkopf__M5 Standard		Fork head 5x10 DIN 71752	1
8	690325	Leiste		rail	1
9	690456	Bolzen		bolt	1
10	690402	Leiste		rail	1
11	70001447	Blech		Sheet	1
12	618033	VUVG_L10_M52_RT_M5_1R8L_564212		Valve 572634 VUVG-L10-M52-RT-M5-1R8L	1
13_03	690328	Bolzen		bolt	1
13_04	690327	Bolzen		bolt	1
13_06	70001458	Bolzen		bolt	1
14_03	690123		Walze	roller	1
14_04	70014590		Walze	roller	1
14_06	70001457		Walze	roller	1
15	690454	Leiste		rail	1
16	613566	GFM_0608_04 Standard		Flanged bush GFM-0608-04	2
17	692374	Blech		Sheet	1
18	690441	Stange		Bar	1
19	093232	DU-Buchse PAP 0505 P10		Cylindrical bush 0505 DU	1
20	611586	QSML_M5_4_153333 Standard		Push-in/threaded L-fitting 153333	2
21	097211	Steuerkabel__M8_Bu_3p_90°_2m		Push-in/threaded L-fitting 153333	1
22	093941	U_M5_4645 Standard		Silencer U-M5 1205858	2
23	613394	QSM_M5_4_153304 Standard		Connection QSM-M5-4 153304	1
24	093194	GRLA_M5_QS_4_LF_C_175056 Standard		Swivel flow control valve 175056	2
25	613447	GFM_0810_05 Standard		Flanged bush GFM-0810-05	2
26	690464	Stein		block	1

Ablösekante schwenkbar pneumatisch+gefedert / Peel plate pivot pneumatic+sprung compl.

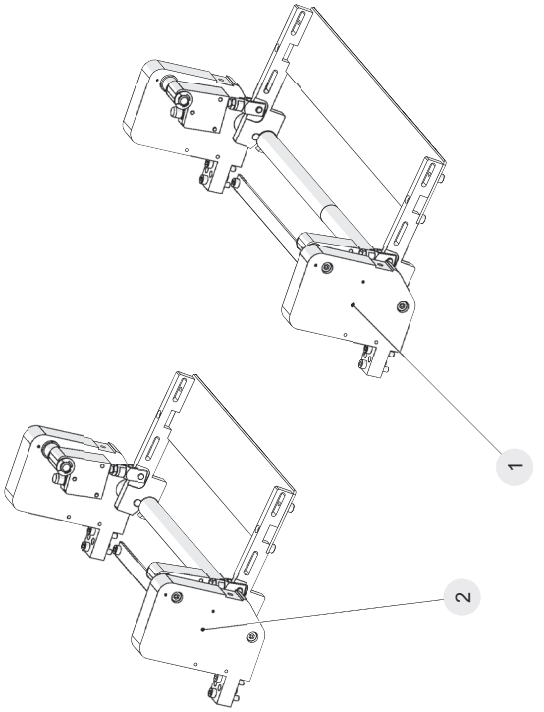

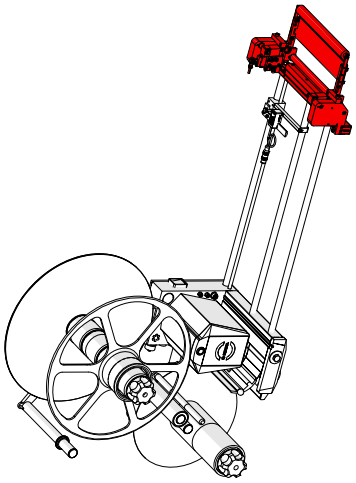

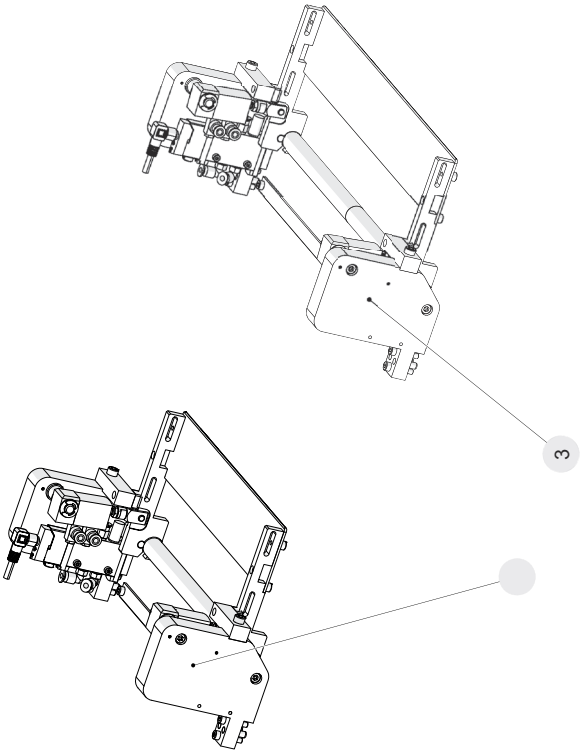

Pos.	Art. No.	Part	Assembly	English	#
1	602626		Andrückeinheit	application unit	1
2	601119		Andrückeinheit	application unit	1
3	602625		Schwenkzunge	pivot beak	1

Ablösekante schwenkbar gefedert / Peel plate pivot sprung

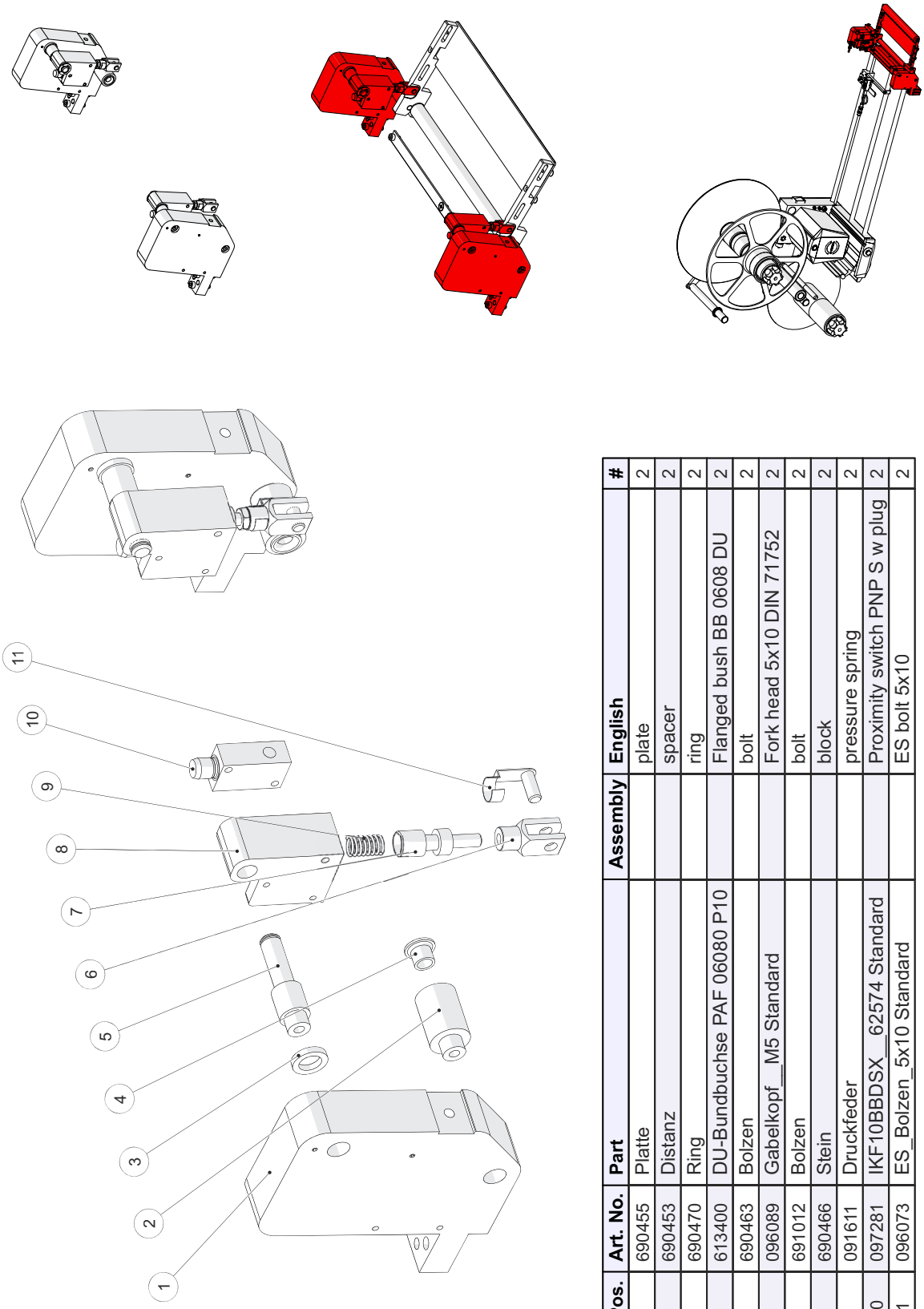

Pos.	Art. No.	Part	Assembly	English	#
1	690455	Platte		plate	2
2	690453	Distanz		spacer	2
3	690470	Ring		ring	2
4	613400	DU-Bundbuchse PAF 06080 P10		Flanged bush BB 0608 DU	2
5	690463	Bolzen		bolt	2
6	096089	Gabelkopf__M5 Standard		Fork head 5x10 DIN 71752	2
7	691012	Bolzen		bolt	2
8	690466	Stein		block	2
9	091611	Druckfeder		pressure spring	2
10	097281	IKF10BBDSX__62574 Standard		Proximity switch PNP S w plug	2
11	096073	ES_Bolzen_5x10 Standard		ES bolt 5x10	2

Ablösekante beweglich / Peel plate moving C16-50 (1/2)

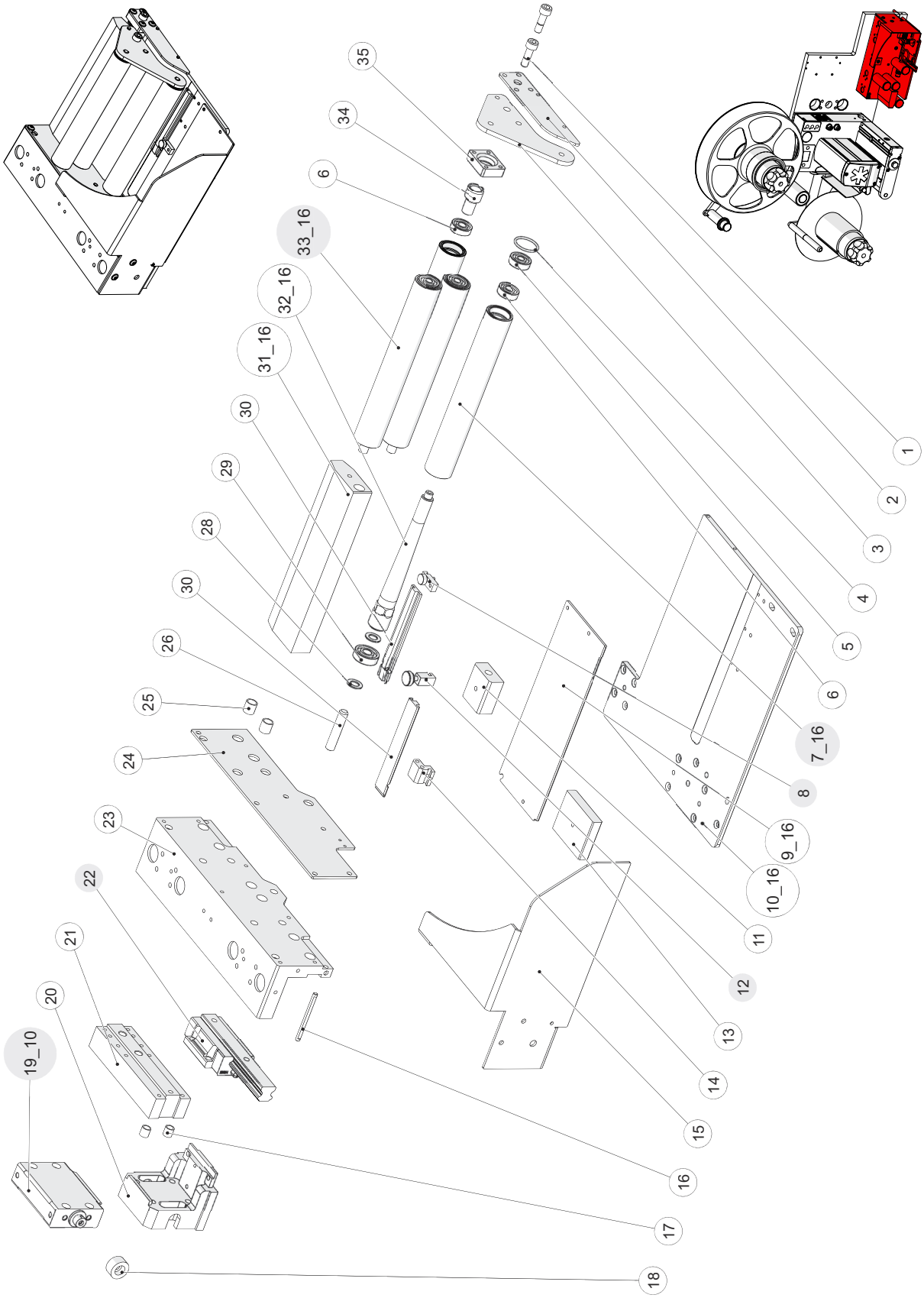

Ablösekante beweglich / Peel plate moving C16-50 (2/2)

Pos.	Art. No.	Part	Assembly	English	#
1	760885	Zylinderschraube		cylinder screw	2
2	772627	Blech		Sheet	1
3	772626	Blech		Sheet	1
4	611932	O-Ring O-Ring PU 18,77x1,78		O-Ring PU 18,77x1,78	1
5	093268	Rillenkugellager DIN 625 - 626 - 2Z 6x 19x 6		Deep groove ball bear. 626-2RZ 6/19x6	3
6	093269	Rillenkugellager DIN 625 - 607 - 2Z 7x 19x 6		Deep groove ball bearing 607-2Z 7/19x6	2
7_04	70010586		Rohr	tube	1
7_12	70010608		Rohr	tube	1
7_16	70010611		Rohr	tube	1
7_24	70010611		Rohr	tube	1
8	70000508		Klemmstueck	clamping piece	1
9_04	772610	Blech		sheet	1
9_12	772611	Blech		Sheet	1
9_16	772612	Blech		Sheet	1
10_04	772614	Platte		plate	1
10_12	772615	Platte		plate	1
10_16	772616	Platte		plate	1
11	760886	Klotz		block	1
12	680268		Anschlag	stop for	1
13	772624	Platte		plate	1
14	760889	Klotz		block	1
15	70028931	Blech		sheet	1
16	760891	Stange		bar	1
17	093235	DU-Buchse PAP 0608 P10		Cylindrical bush 0608 DU	2
18	760846	Scheibe		washer	1
19_10	615680	DZF_25_10_P_A_164027 Standard		Flat cylinder DZF-25-10-P-A	1
19_25	615681	DZF_25_25_P_A_164028 Standard		Flat cylinder DZF-25-25-P-A	1
19_40	615682	DZF_25_40_P_A_164029 Standard		Flat cylinder DZF-25-40-P-A	1
19_50	615683	DZF_25_50_P_A_164030 Standard		Flat cylinder DZF-25-50-P-A	1
19_80	615684	DZF_25_80_P_A_164031 Standard		Flat cylinder DZF-25-80-P-A	1
20	768477	Klotz		block	1
21	772623	Platte		Plate	1
22	772620		Linearführung	linear guide	1
23	772621	Klotz		block	1
24	772622	Blech		sheet	1
25	093239	DU-Buchse PAP 0810 P10		Cylindrical bush 0810 DU	2
26	610408	DIN_913 DIN 913 - M8 x 40-N-8.8-Edelstahl-blank		Set screw M8x40 DIN913 r	1
28	610579	DIN_988-Pass-Scheibe DIN 988-8x14x1		Shim ring 8x14x1 DIN988 A2	2
29	093270	Rillenkugellager DIN 625 - 608 - 2Z 8x 22x 7		Deep groove ball bearing 608-2Z 8/22x7	1
30	760890	Leiste		rail	2
31_04	772617	Platte		plate	1
31_12	772618	Platte		Plate	1
31_16	772619	Platte		Plate	1
32_04	620470	Bolzen		Bolt	1
32_12	620472	Bolzen		Bolt	1
32_16	620473	Bolzen		Bolt	1
32_24	620473	Bolzen		Bolt	1
33_04	647326		Umlenkrolle	reversing roller	1
33_12	647344		Umlenkrolle	reversing roller	1
33_16	70030486		Umlenkrolle	reversing roller	3
33_24	647345		Umlenkrolle	reversing roller	1
34	70000313	Bolzen		Bolt	1
35	760883	Platte		Plate	1

Ablösekante beweglich / Peel plate moving C16-100 (1/2)

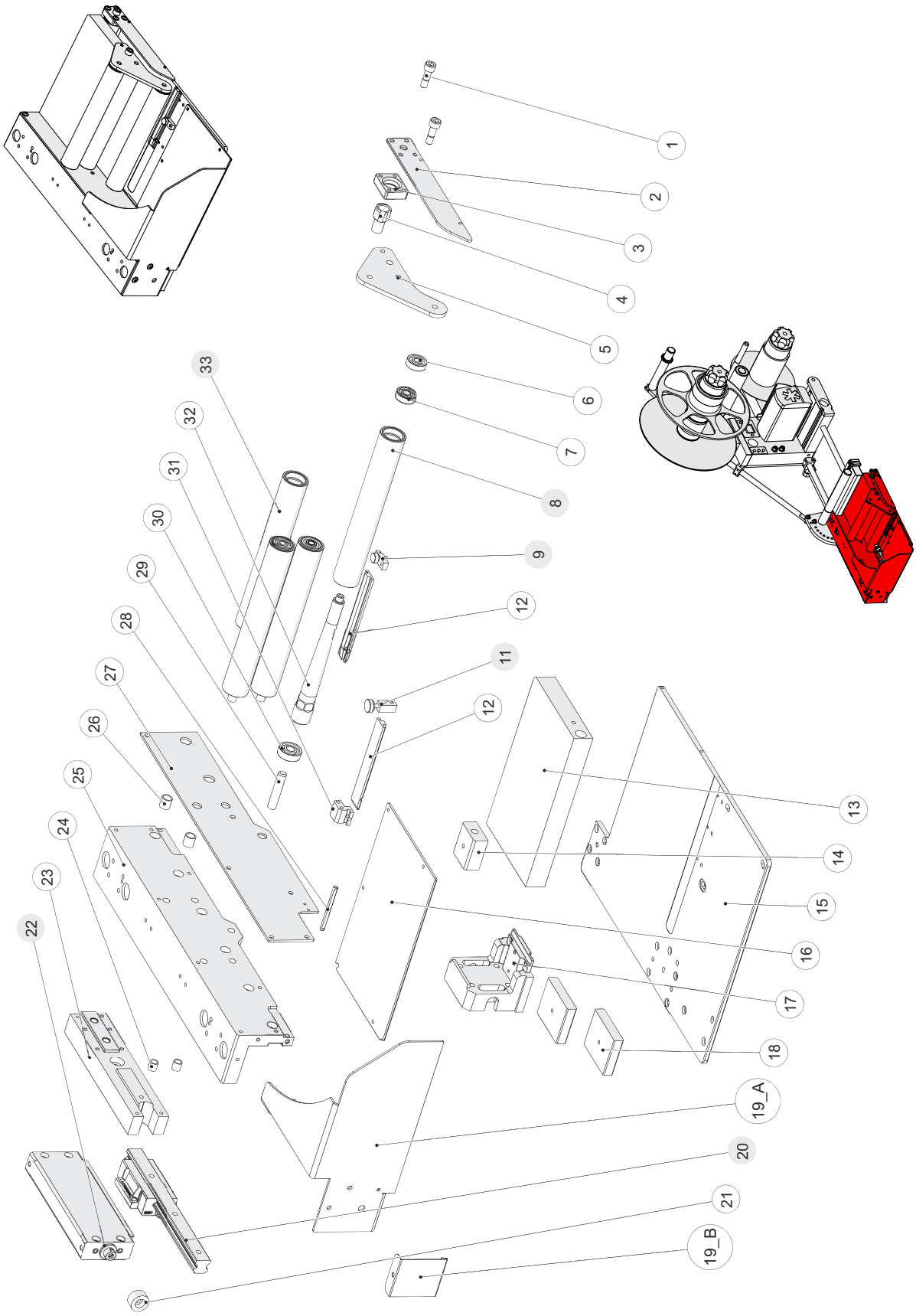

Ablösekante beweglich / Peel plate moving C16-100 (2/2)

Pos.	Art. No.	Part	Assembly	English	#
1	760885	Zylinderschraube		cylinder screw	2
2	760882	Blech		Sheet	1
3	760883	Platte		Plate	1
4	70000313	Bolzen		Bolt	1
5	772626	Blech		Sheet	1
6	093268	Rillenkugellager DIN 625 - 626 - 2Z 6x 19x 6		Deep groove ball bear. 626-2RZ 6/19x6	1
7	093269	Rillenkugellager DIN 625 - 607 - 2Z 7x 19x 6		Deep groove ball bearing 607-2Z 7/19x6	1
8	70010694		Rohr	tube	1
9	70000508		Klemmstueck	clamping piece	1
11	680268		Anschlag	stop for	1
12	760890	Leiste		rail	2
13	760894	Platte		Plate	1
14	760886	Klotz		block	1
15	760892	Platte		plate	1
16	760893	Blech		Sheet	1
17	768477	Klotz		block	1
18	772624	Platte		plate	2
19_A	70028931	Blech		sheet	1
19_B	760888	Blech		sheet	1
20	760876		Linearführung	linear guide	1
21	760846	Scheibe		washer	1
22	615684	Zylinder DZF-25-80-P-A		Flat cylinder DZF-25-80-P-A	1
23	768466	Platte		Plate	1
24	093235	DU-Buchse PAP 0608 P10		Cylindrical bush 0608 DU	2
25	772647	Klotz		block	1
26	093239	DU-Buchse PAP 0810 P10		Cylindrical bush 0810 DU	2
27	760878	Blech		Sheet	1
28	760891	Stange		bar	1
29	610408	DIN_913 DIN 913 - M8 x 40-N-8.8-Edelstahl-blank		Set screw M8x40 DIN913 r	1
30	093270	Rillenkugellager DIN 625 - 608 - 2Z 8x 22x 7		Deep groove ball bearing 608-2Z 8/22x7	1
31	760889	Klotz		block	1
32	620473	Bolzen		Bolt	1
33	647345		Umlenkrolle	reversing roller	4

Ablösekantenaufnahme / Peel plate holder Standard

Pos.	Art. No.	Part	Assembly	English	#
1_08	690418	Stange		bar	1
1_16	616383	Stange		bar	1
1_24	601118	Stange		bar	1
2_08	616473	Stange		bar	1
2_16	690429	Stange		bar	1
2_24	601139	Stange		bar	1
3	616386	Bolzen		bolt	2
4_08	616437		Leiste	rail	2
4_16	6164			rail	3
4_24	601125		Leiste	rail	2
5_08	70000566	Leiste		rail	1
5_16	791032	Leiste		rail	1
5_24	791068	Leiste		rail	1
6_08	616108		Rolle	roller	2
6_16	616135		Rolle	roller	2
6_24	675578		Rolle	roller	2
7	616023	Formteil		mould	1
8	616427	Deckel		cover	4
9	70000743	Platte		plate	2

Ablösekantenaufnahme / Peel plate holder 75° -08

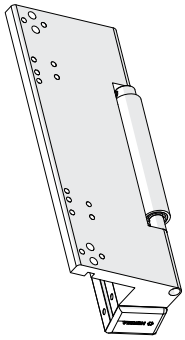

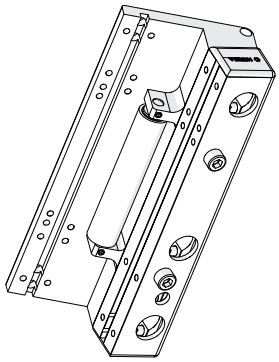

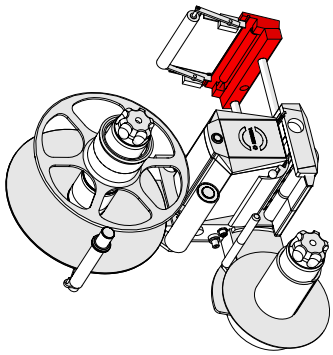

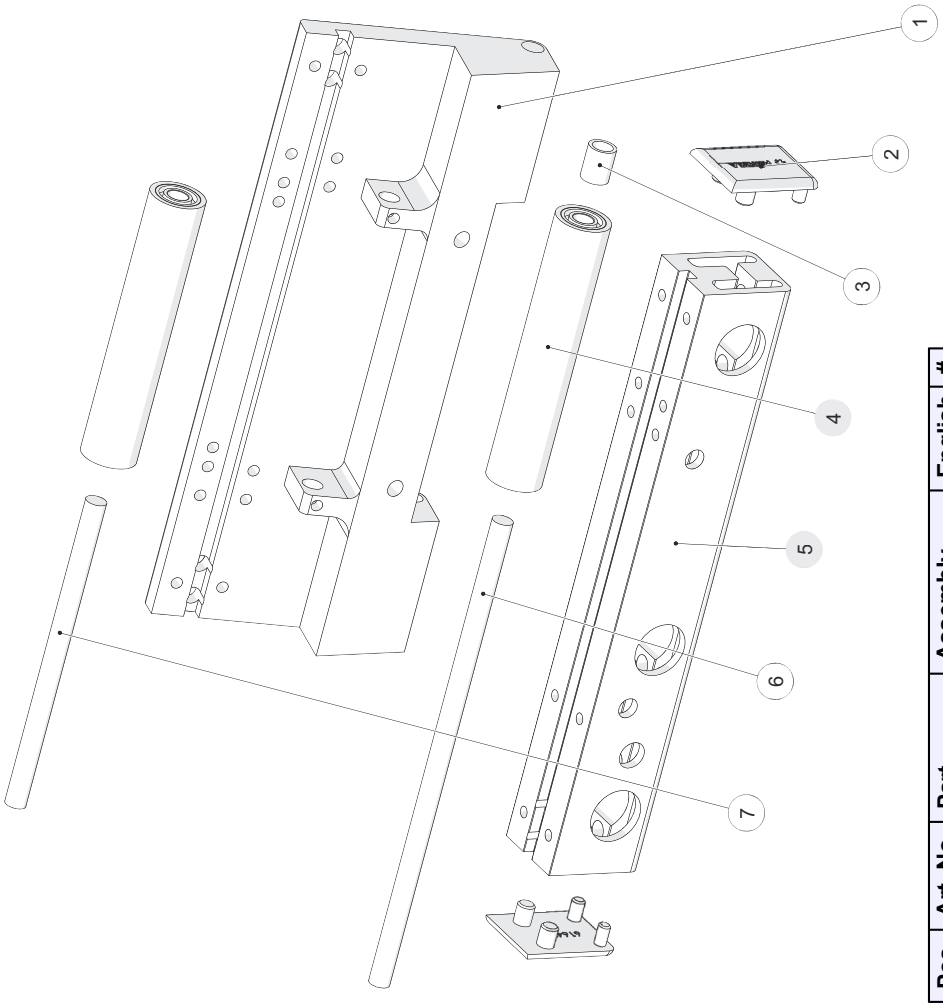

Pos.	Art. No.	Part	Assembly	English	#
1	616372	Platte		plate	1
2	616427	Deckel		cover	2
3	093236	DU-Buchse	PAP 0610 P10		1
4	616108		Rolle	roller	2
5	616437		Leiste	rail	1
6	690428	Stange		bar	1
7	616398	Stange		bar	1

Ablösekantenaufnahme / Peel plate holder 75° -16

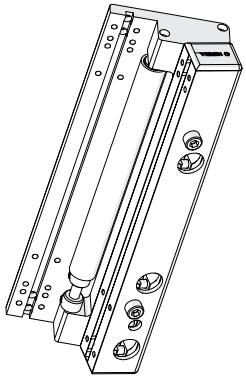

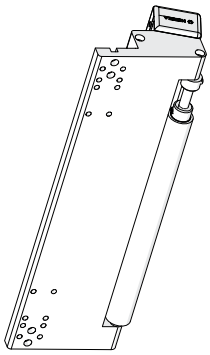

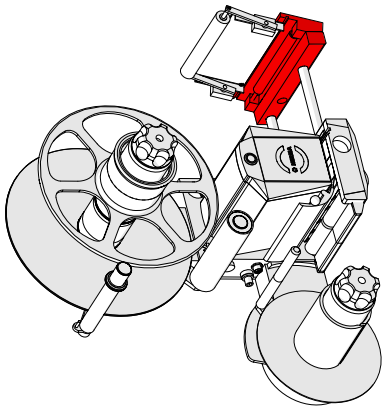

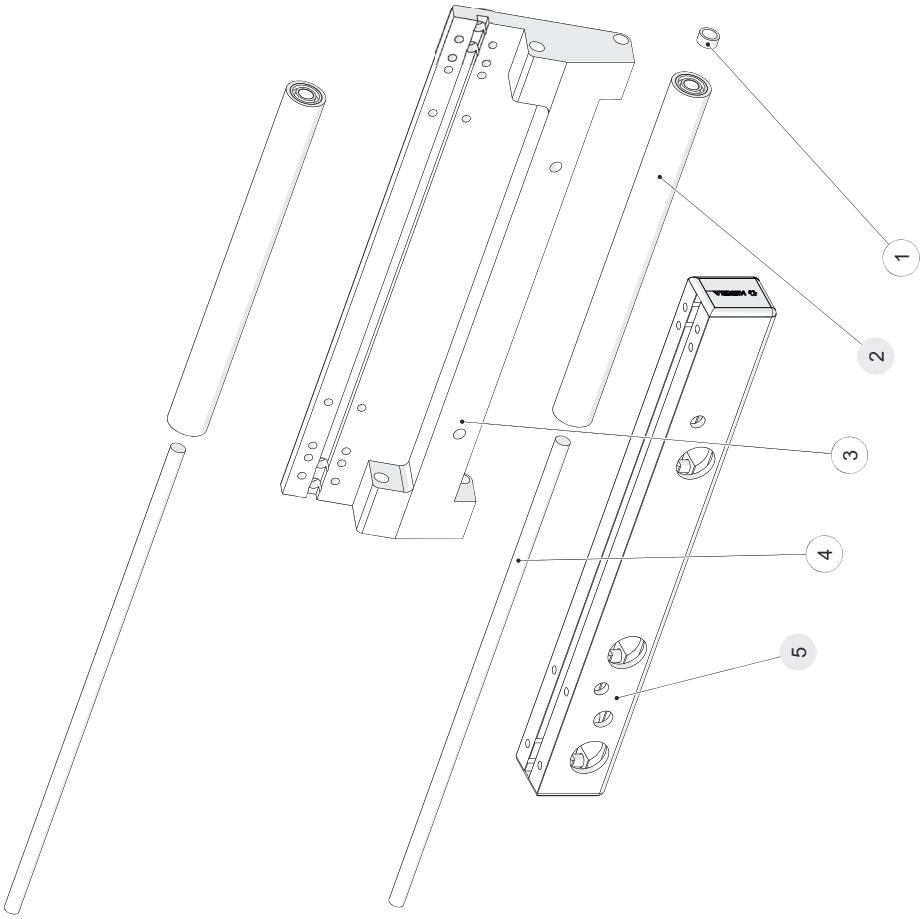

Pos.	Art. No.	Part	Assembly	English	#
1	611574	DU-Buchse PAP 0604 P10		Cylindrical bush 0604 DU	1
2	616135		Rolle	roller	2
3	616373	Platte		plate	1
4	693275	Stange		bar	2
5	616439		Leiste	rail	1

Ablösekantenaufnahme / Peel plate holder 75° -32

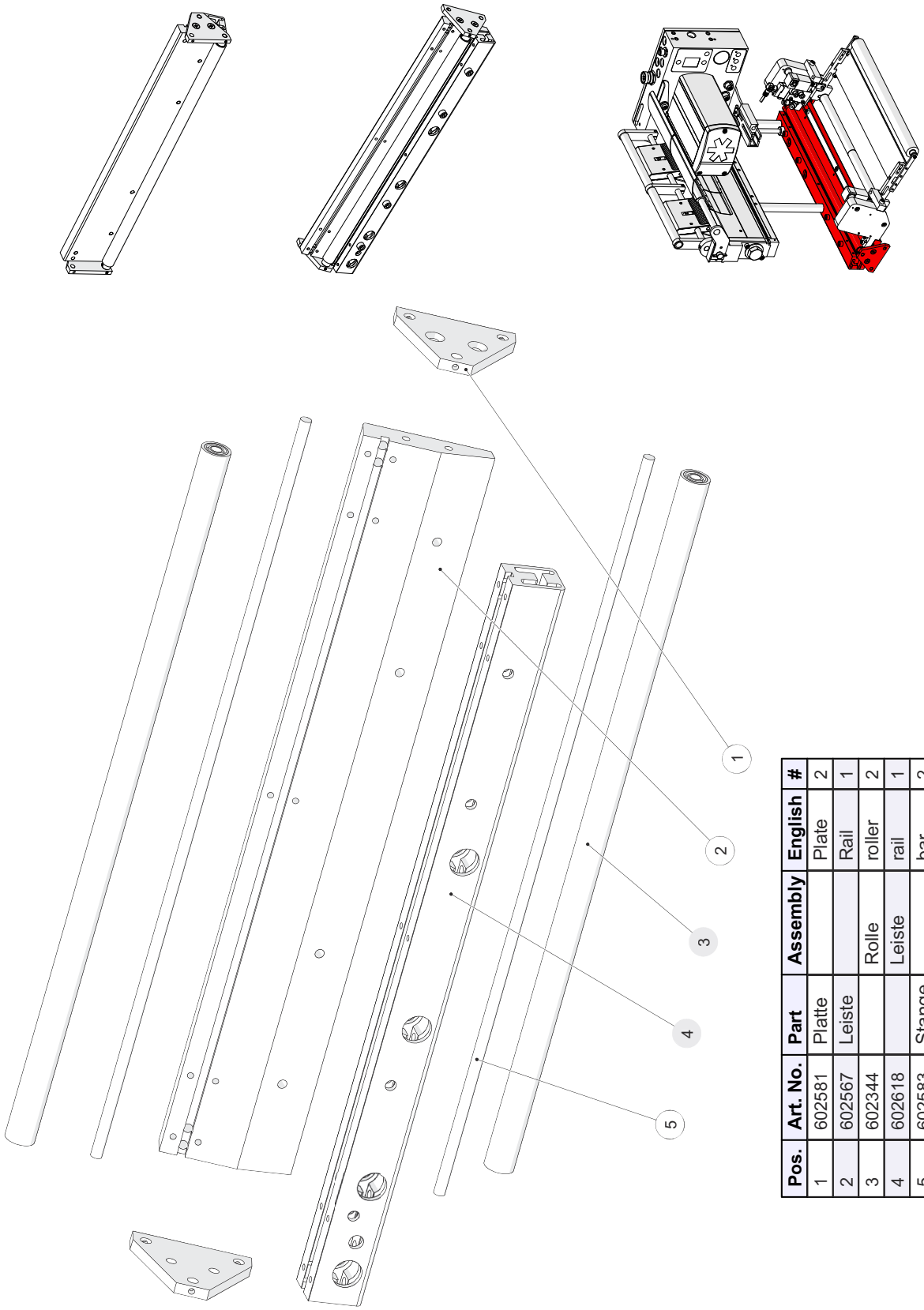

Pos.	Art. No.	Part	Assembly	English	#
1	602581	Platte		Plate	2
2	602567	Leiste		Rail	1
3	602344		Rolle	roller	2
4	602618		Leiste	rail	1
5	602583	Stange		bar	2

Ablösekantenaufnahme / Peel plate holder Rotary 08-16-24

Pos.	Art. No.	Part	Assembly	English	#
1_08	690418	Stange		bar	1
1_16	616383	Stange		bar	1
1_24	601118	Stange		bar	1
2_08	616473	Stange		bar	1
2_16	690429	Stange		bar	1
2_24	601139	Stange		bar	1
3	616386	Bolzen		bolt	2
4_08	70000557		Leiste	rail	1
4_16	791005	Leiste		rail	1
4_24	791066	Leiste		rail	1
5_08	70000566	Leiste		rail	1
5_16	791032	Leiste		rail	1
5_24	791068	Leiste		rail	1
6_08	616108		Rolle	roller	2
6_16	616135		Rolle	roller	2
6_24	675578		Rolle	roller	2
7	616023	Formteil		mould	1
8	616427	Deckel		cover	3
9_08	616437		Leiste	rail	1
9_16	616439		Leiste	rail	1
9_24	601125		Leiste	rail	1
10	70000743	Platte		plate	2

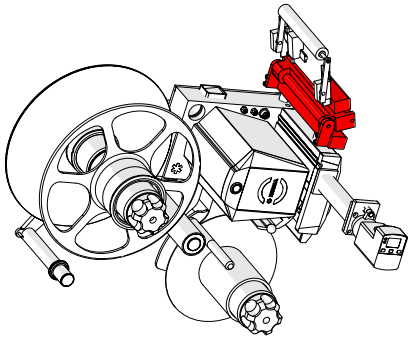

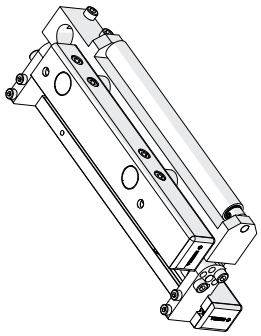

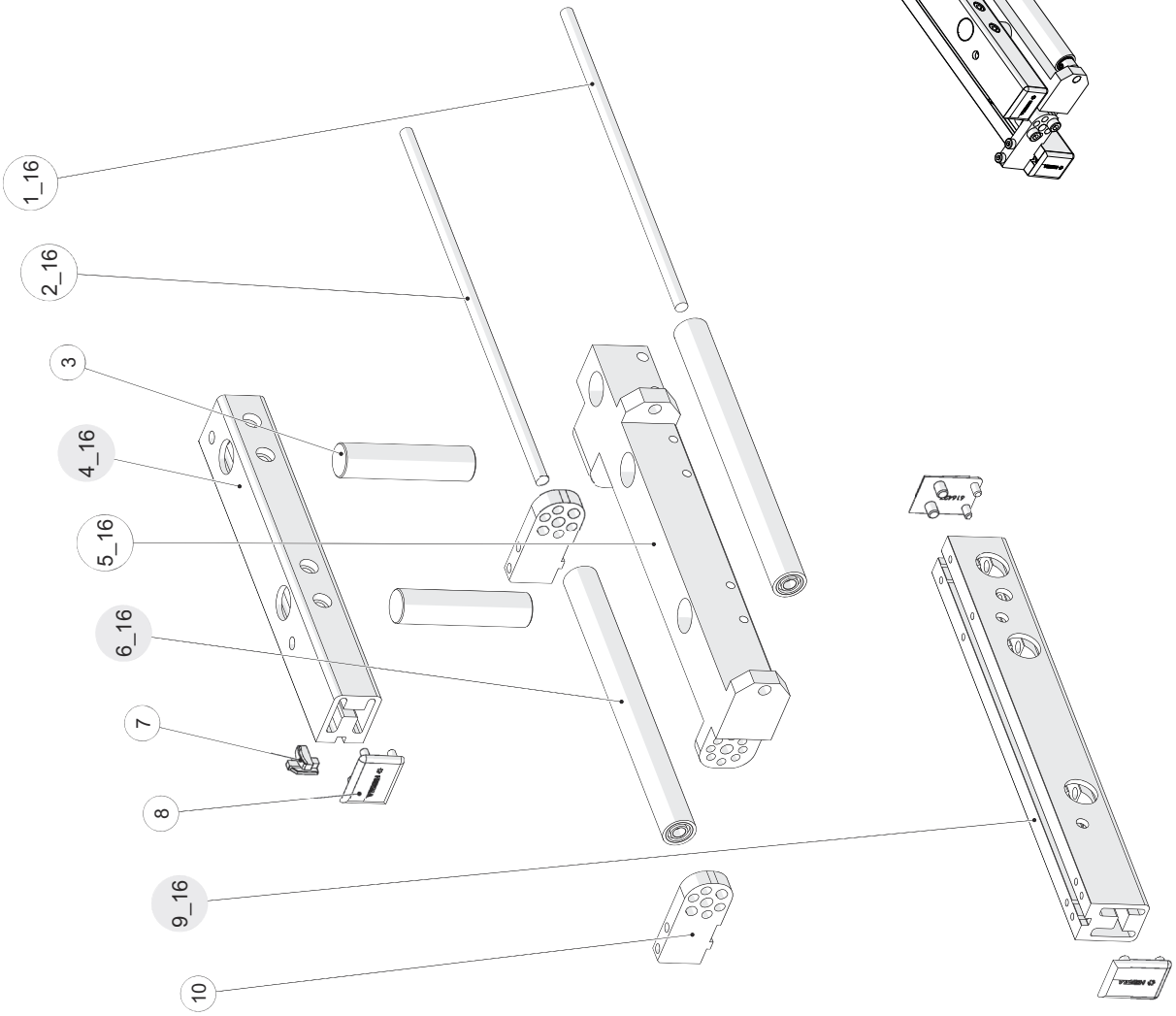

Ablösekantenaufnahme mit Umlenkrolle / Peel plate holder with redirection roller

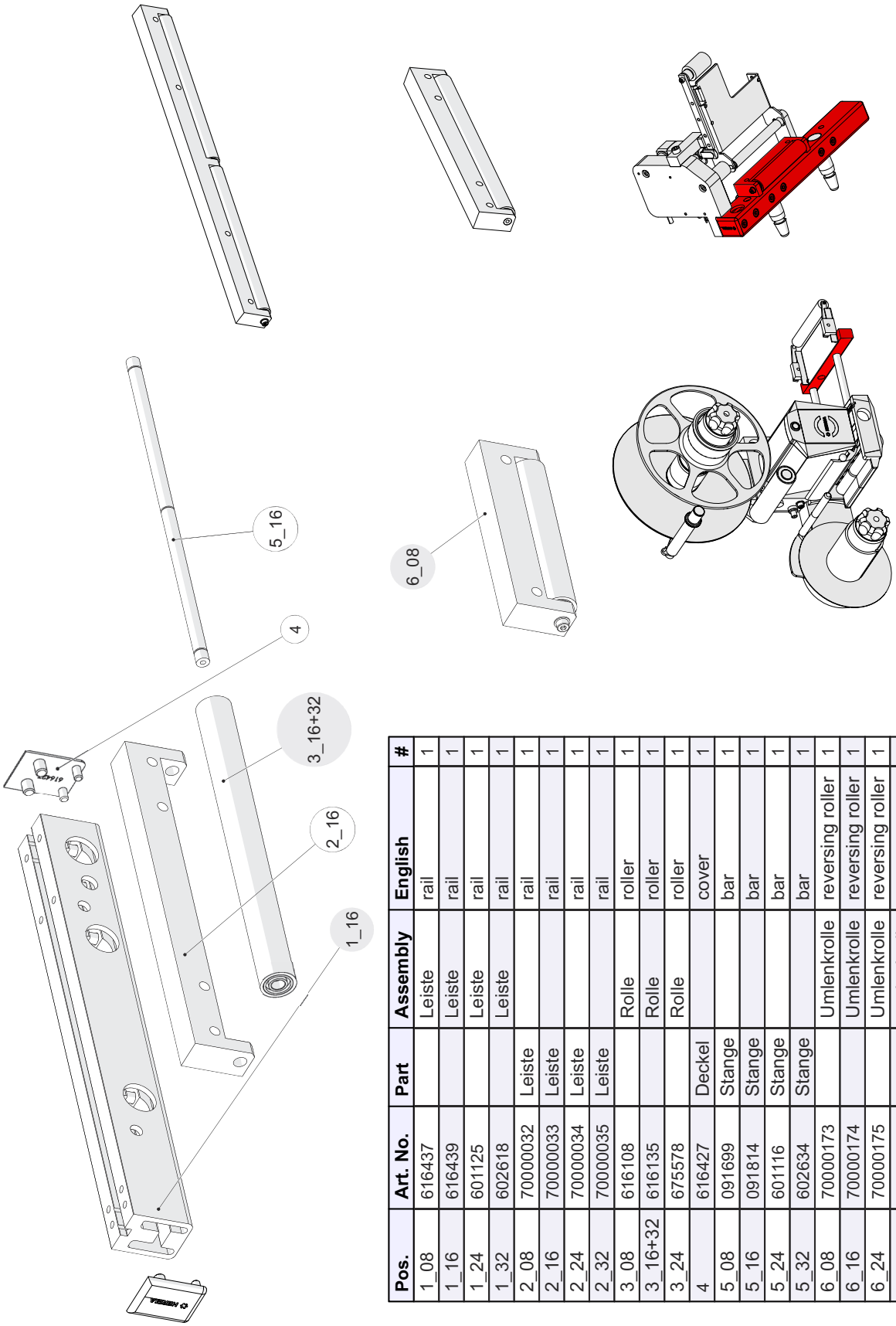

Pos.	Art. No.	Part	Assembly	English	#
1_08	616437		Leiste	rail	1
1_16	616439		Leiste	rail	1
1_24	601125		Leiste	rail	1
1_32	602618		Leiste	rail	1
2_08	70000032	Leiste		rail	1
2_16	70000033	Leiste		rail	1
2_24	70000034	Leiste		rail	1
2_32	70000035	Leiste		rail	1
3_08	616108		Rolle	roller	1
3_16+32	616135		Rolle	roller	1
3_24	675578		Rolle	roller	1
4	616427	Deckel		cover	1
5_08	091699	Stange		bar	1
5_16	091814	Stange		bar	1
5_24	601116	Stange		bar	1
5_32	602634	Stange		bar	1
6_08	70000173		Umlenkrolle	reversing roller	1
6_16	70000174		Umlenkrolle	reversing roller	1
6_24	70000175		Umlenkrolle	reversing roller	1
6_32	70000176		Umlenkrolle	reversing roller	1

Übergabeeinheit quer / Transfer unit cross (1/2)

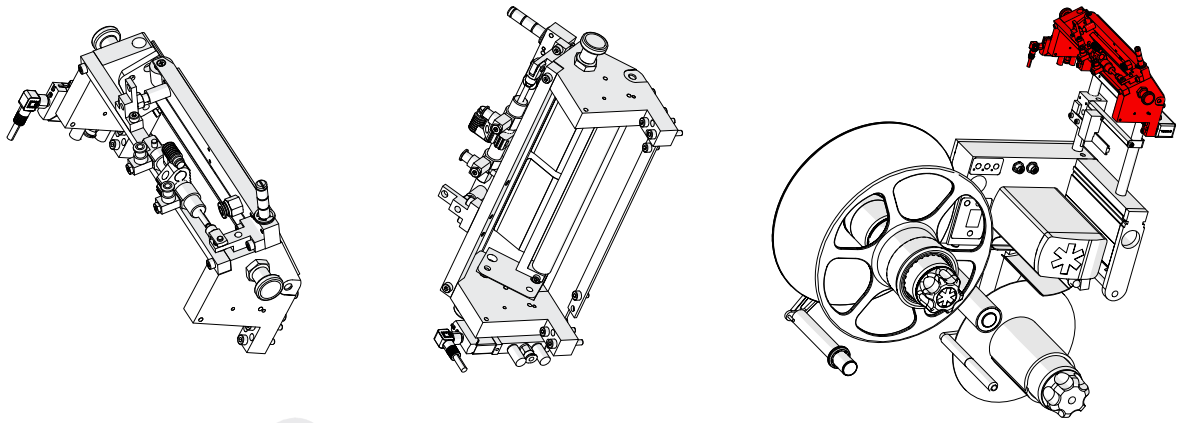

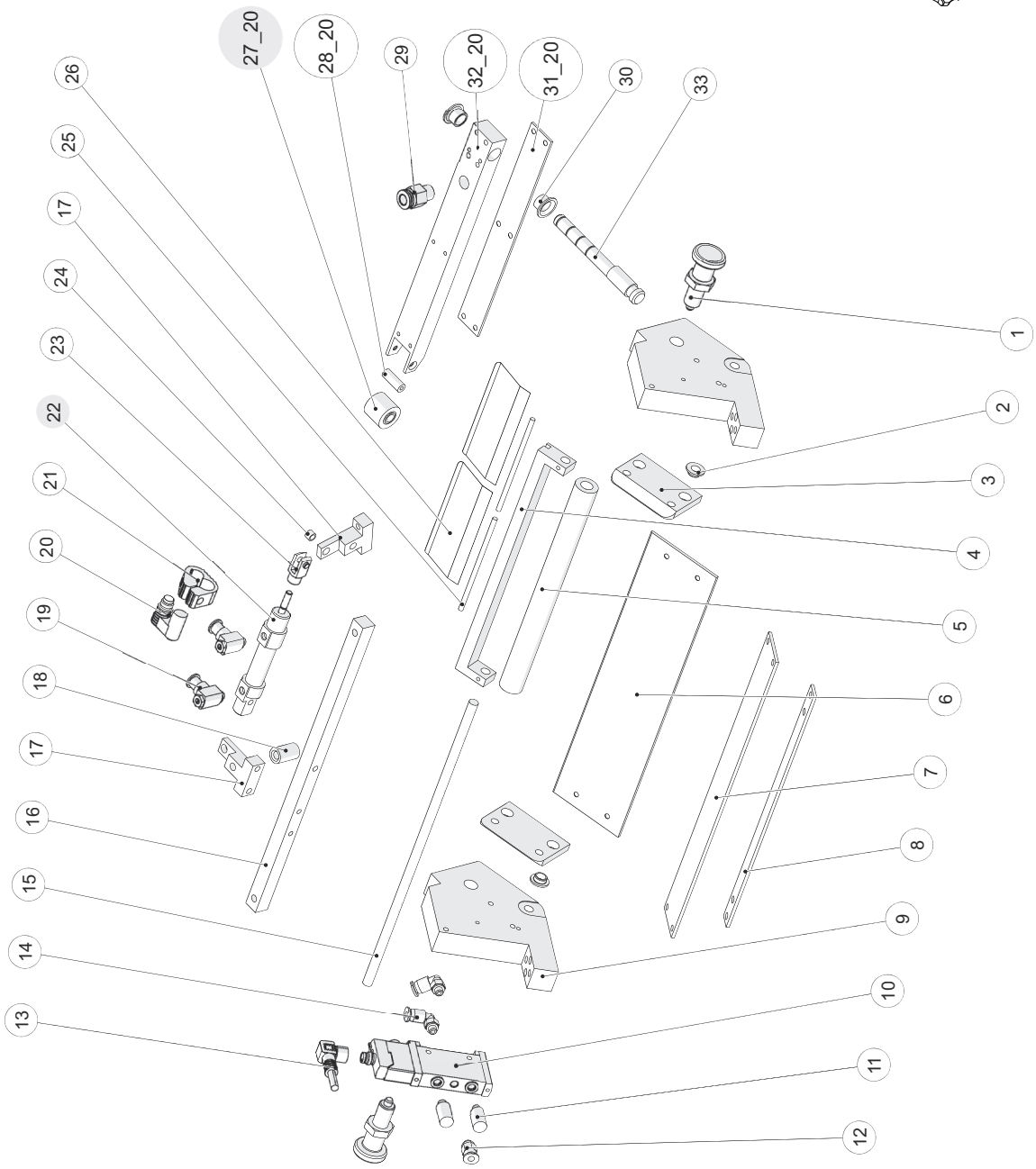

Übergabeeinheit quer / Transfer unit cross (2/2)

Pos.	Art. No.	Part	Assembly	English	#
1	611804	Rastbolzen_GN_613_5_AK_NI Standard		Pin D 5	2
2	613566	GFM_0608_04 Standard		Flanged bush GFM-0608-04	2
3	693268	Platte		Plate	2
4	693274	Leiste		rail	1
5	692347	Rolle		Roller	1
6	693267	Blech		Sheet	1
7	693269	Blech		Sheet	1
8	692372	Blech		sheet	1
9	693272	Platte		Plate	2
10	618033	VUVG_L10_M52_RT_M5_1R8L_564212		Valve 572634 VUVG-L10-M52-RT-M5-1R8L	1
11	093941	U_M5_4645 Standard		Silencer U-M5 1205858	2
12	613394	QSM_M5_4_153304 Standard		Connection QSM-M5-4 153304	1
13	097211	Steuerkabel__M8_Bu_3p_90°_2m		Control cable M8 jack 3-channel 90° 2m	1
14	611586	QSML_M5_4_153333 Standard		Push-in/threaded L-fitting 153333	2
15	693275	Stange		bar	1
16	693271	Stange		Bar	1
17	693273	Stein		Block	2
18	693221	Rohr		tube	1
19	093194	GRLA_M5_QS_4_LF_C_175056 Standard		Swivel flow control valve 175056	2
20	613887	SMTO-4U-PS-S-LED-24__152742 Standard		Proximity switch SMTO-4U-PS	1
21	613477	Befestigungsbausatz__SMBR-10 Standard		Mounting set SMBR-10	1
22	612954	DSNU_10_10_P_A Standard		Cylinder DSNU-10-10-P-A	1
23	612925	Gabelkopf__SG_M4 Standard		Fork head SG-M4	1
24	093231	DU-Buchse PAP 0404 P10		Cylindrical bush 0404 DU	1
25	072058	Stange	Stange	bar	2
26	079233	Blattfeder		leaf spring	2
27_20	693027		Walze	roller	1
27_30	693062		Walze	roller	1
27_40	693064		Walze	roller	1
27_50	693066		Walze	roller	1
28_20	693026	Bolzen		Bolt	1
28_30	693054	Bolzen		Bolt	1
28_40	693056	Bolzen		Bolt	1
28_50	693058	Bolzen		Bolt	1
29	611610	QS_1_8_6_153002		Push-in/threaded fitting QS-1/8-6	1
30	613401	Bundbuchse BB 0808 DU		Flanged bush BB 0808 DU	2
31_20	693277	Blech		Sheet	1
31_30	693280	Blech		Sheet	1
31_40	693283	Blech		sheet	1
31_50	693286	Blech		sheet	1
32_20	693278	Leiste		Rail	1
32_30	693281	Leiste		Rail	1
32_40	693284	Leiste		Rail	1
32_50	693287	Leiste		Rail	1
33	693270	Bolzen		Bolt	1

www.herma.com
www.herma.com/machines

www.youtube.com/HERMAlabeler

info@herma.com